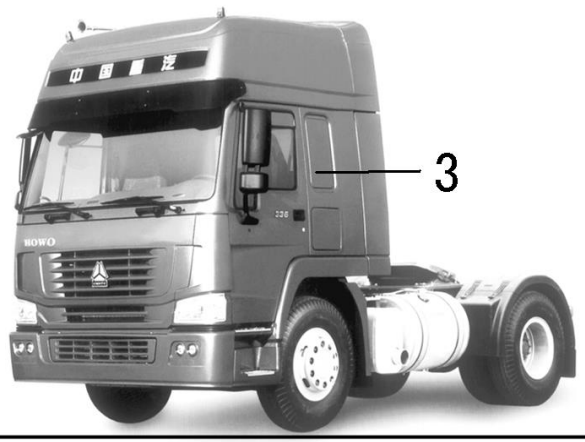

HW 高顶型

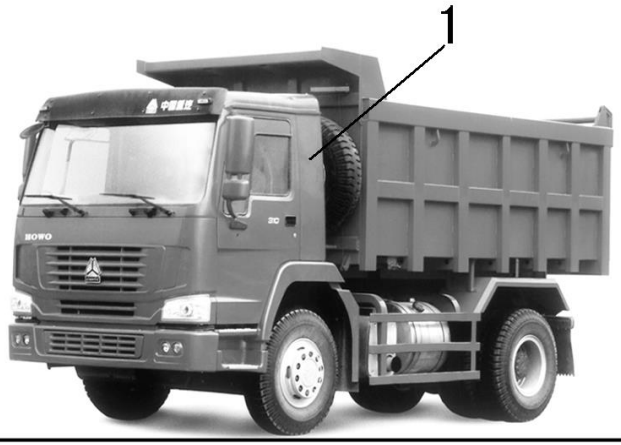

HW 标准型

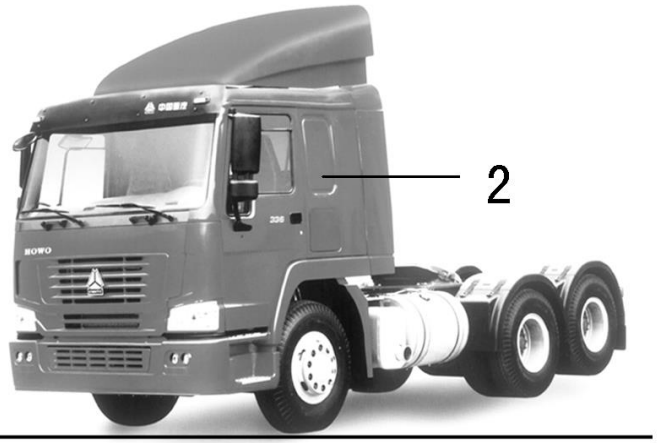

HW 中长型

驾驶室（HOWO） HWJSS001

图片序号	产品编号	产品名称	图号	物料特性	物料易损度
1	AH1641..00101	HW 标准驾驶室	HWJSS001	1总成	非常规故障件
2	AH1642..00101	HW 中长驾驶室	HWJSS001	1总成	非常规故障件
3	AH1644..00101	HW 高顶驾驶室	HWJSS001	1总成	非常规故障件

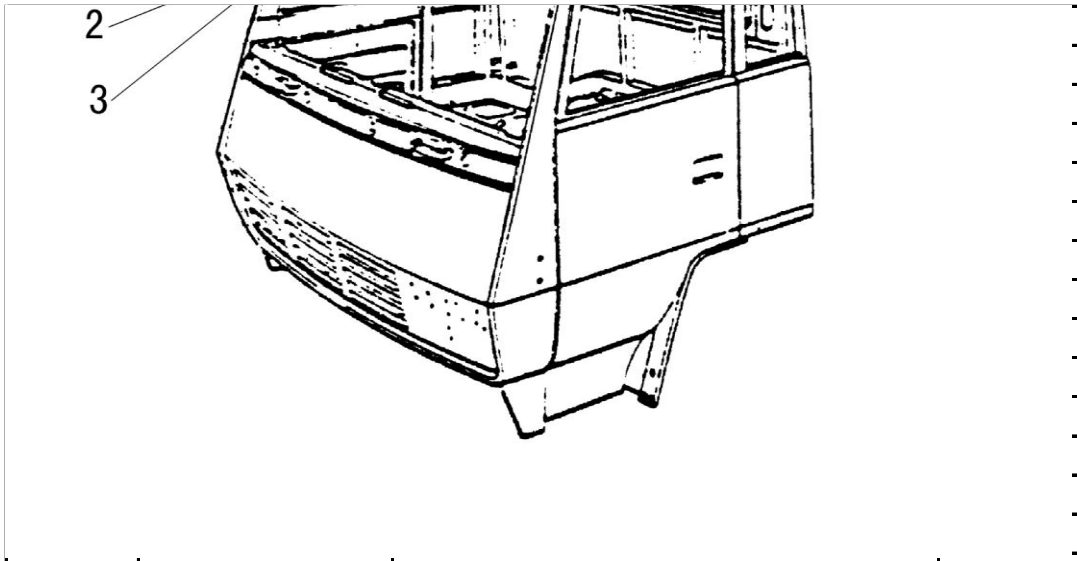

驾驶室本体

HWJSS002

图片序号	产品编号	产品名称	图号	物料特性	物料易损度
1	AZ1641100001	标准驾驶室本体(带车门)	HWJSS002	1总成	非常规故障件
1	AZ1646100001	右置标准驾驶室本体(带车门)	HWJSS002	1总成	非常规故障件
1	AZ1642180029	标准驾驶室本体焊接总成(不带车门)	HWJSS002	1总成	非常规故障件
1	AZ1646186001	右置标准驾驶室本体(不带车门)	HWJSS002	1总成	非常规故障件
2	AZ1642100001	中长驾驶室本体(带车门)	HWJSS002	1总成	非常规故障件
2	AZ1642180001	中长驾驶室本体(不带车门)	HWJSS002	1总成	非常规故障件
2	AZ1646100002	右置中长驾驶室本体(带车门)	HWJSS002	1总成	非常规故障件
2	AZ1646180001	右置驾驶室本体(不带车门)	HWJSS002	1总成	非常规故障件
3	AC16410.00401	高顶驾驶室本体总成(带车门)	HWJSS002	1总成	非常规故障件
3	AZ1644100001	高顶驾驶室本体(带车门)	HWJSS002	1总成	非常规故障件
3	AZ1644181001	驾驶室本体(不带车门)	HWJSS002	1总成	非常规故障件
3	AC16410.00402	右置高顶驾驶室本体总成(带车门)	HWJSS002	1总成	非常规故障件
3	AZ1646100004	右置高顶驾驶室本体(带车门)	HWJSS002	1总成	非常规故障件
3	AZ1646180004	右置驾驶室本体(不带车门)	HWJSS002	1总成	非常规故障件

3	WG1644170001	HOWO高顶总成	HWJSS002	1总成	非常规故障件
3	WG1644171001	右置HOWO高顶总成	HWJSS002	1总成	非常规故障件
3	WG1644170005	高顶前右支架	HWJSS002	3零件	非常规故障件
3	WG1644170006	高顶前左支架	HWJSS002	3零件	非常规故障件
3	WG1644170007	高顶中支架	HWJSS002	3零件	非常规故障件
3	WG1644170008	高顶后支架	HWJSS002	3零件	非常规故障件

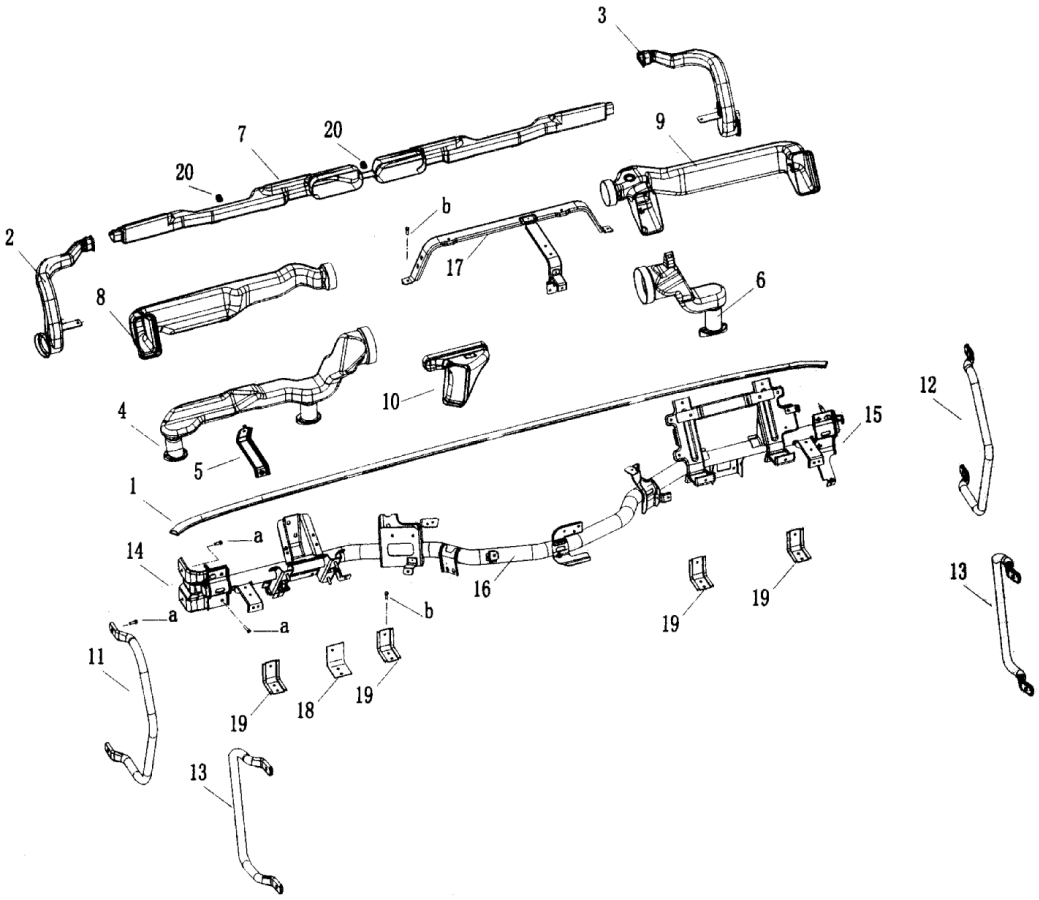

驾驶室仪表台A　HWJSS003A

图片序号	产品编号	产品名称	图号	物料特性	物料易损度
1	AZ1642160010	前密封条	HWJSS003A	3零件	易损
2	AZ1642160011	左除霜风道总成	HWJSS003A	1总成	易损
3	AZ1642160014	右侧除霜风道总成	HWJSS003A	1总成	易损
4	AZ1642160017	左下风道总成	HWJSS003A	1总成	易损
5	AZ1642160021	左下风道固定支架总成	HWJSS003A	1总成	易损
6	AZ1642160023	右下风道总成	HWJSS003A	1总成	易损
7	AZ1642160025	前除霜风道总成	HWJSS003A	1总成	易损
8	AZ1642160031	左侧风道总成	HWJSS003A	1总成	易损
9	AZ1642160037	右侧风道总成	HWJSS003A	1总成	易损
10	AZ1642160042	中后风道总成	HWJSS003A	1总成	易损
11	WG1642160047	左前上车扶手总成	HWJSS003A	1总成	非常规故障件
12	WG1642160050	右前上车扶手总成	HWJSS003A	1总成	非常规故障件
13	WG1642160052	后扶手	HWJSS003A	3零件	非常规故障件
14	AZ1642160060	仪表台横梁左支座总成	HWJSS003A	1总成	非常规故障件
15	AZ1642160062	仪表台横梁右支座总成	HWJSS003A	1总成	非常规故障件
16	AZ1642160064	仪表台横梁焊接总成	HWJSS003A	1总成	易损
17	AZ1642160109	横梁上部仪表台支架总成	HWJSS003A	1总成	易损
18	AZ1642160251	转向柱右侧地板支架总成	HWJSS003A	1总成	易损
19	AZ1642160181	地板支架总成	HWJSS003A	1总成	易损
20	AZ1642160146	塑料销座	HWJSS003A	3零件	易损
20a	Q1460825	六角头螺栓、弹簧垫圈和平垫圈组合件	HWJSS003A	4标准件	易损
20b	Q1460620	六角头螺栓、弹簧垫圈和平垫圈组合件	HWJSS003A	4标准件	易损

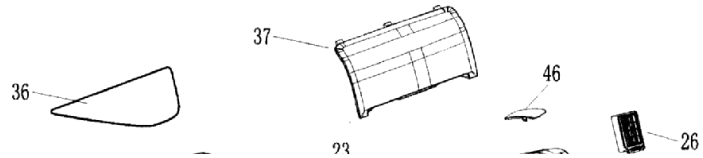

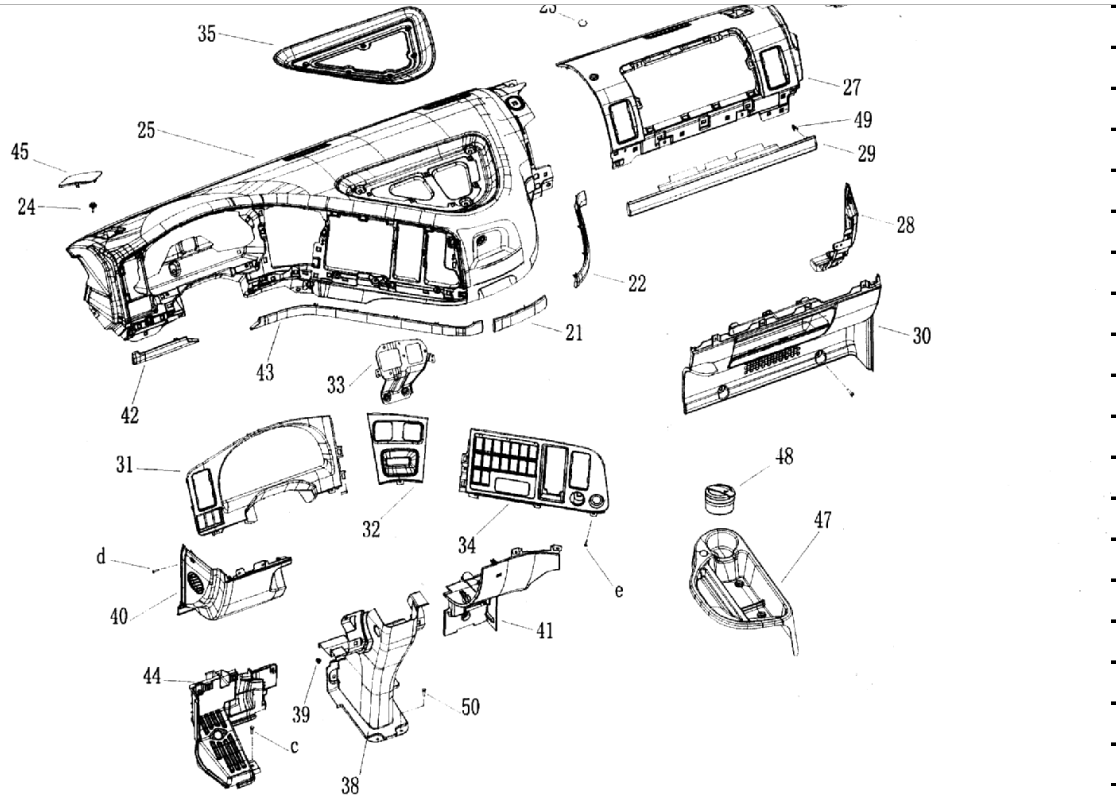

驾驶室仪表台B　HWJSS003B

图片序号	产品编号	产品名称	图号	物料特性	物料易损度
21	AZ1642160124	水杯架前端盖	HWJSS003B	3零件	易损
22	AZ1642160138	装饰条总成-中部	HWJSS003B	3零件	易损
23	AZ1642930010	孔盖	HWJSS003B	3零件	易损
24	AZ1642930011	M6带橡胶垫的组合螺栓	HWJSS003B	3零件	非常规故障件
25	WG1642160120	司机侧仪表台总成	HWJSS003B	1总成	非常规故障件
26	AZ1642160150	出风口总成	HWJSS003B	1总成	易损
27	WG1642160170	副司机侧仪表台总成	HWJSS003B	1总成	非常规故障件

28	WG1642160172	副司机侧仪表台下护面侧盖总成	HWJSS003B	1总成	易损
29	AZ1642160175	副司机侧装饰条总成	HWJSS003B	1总成	易损
30	WG1642160177	副司机侧仪表台下护面总成	HWJSS003B	1总成	易损
31	WG1642160183	仪表板盖板总成	HWJSS003B	1总成	易损
32	WG1642160186	手制动阀盖板总成	HWJSS003B	1总成	易损
33	AZ1642160188	手制动阀固定支架	HWJSS003B	3零件	易损
34	WG1642160190	开关面板总成	HWJSS003B	1总成	易损
35	WG1642160213	仪表台中上部盖板	HWJSS003B	3零件	易损
36	AZ1642160214	仪表台中上部软垫	HWJSS003B	3零件	易损
37	WG1642160215	电器箱盖总成	HWJSS003B	1总成	易损
38	AZ1642160217	转向柱下护罩	HWJSS003B	3零件	易损
39	WG1642930009	卡簧螺母	HWJSS003B	3零件	非常规故障件
40	WG1642160218	转向柱左侧下护面总成	HWJSS003B	1总成	易损
41	WG1642160230	转向柱右侧下护面总成	HWJSS003B	1总成	易损
42	AZ1642160232	转向柱左侧装饰条总成	HWJSS003B	1总成	易损
43	AZ1642160234	转向柱右侧装饰条总成	HWJSS003B	1总成	易损
44	WG1642160236	搁脚台总成	HWJSS003B	3零件	非常规故障件
45	WG1642160238	仪表台左前螺钉盖板	HWJSS003B	3零件	易损
46	WG1642160239	仪表台右前螺钉盖板	HWJSS003B	3零件	易损
47	WG1642160242	发动机罩储物盒	HWJSS003B	3零件	易损
48	AZ1642160243	便携式烟灰缸总成	HWJSS003B	1总成	非常规故障件
49	AZ1642160137	塑料卡扣	HWJSS003B	3零件	易损
50	AZ1642930620	十字槽盘头螺钉弹垫大垫圈组合件	HWJSS003B	3零件	易损
51	Q2140820	十字槽盘头螺钉	HWJSS003B	4标准件	易损
52	Q2140516	十字槽盘头螺钉	HWJSS003B	4标准件	易损
53	Q2714816	十字槽盘头自攻螺钉	HWJSS003B	4标准件	易损

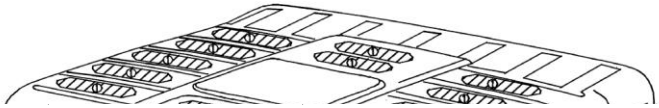

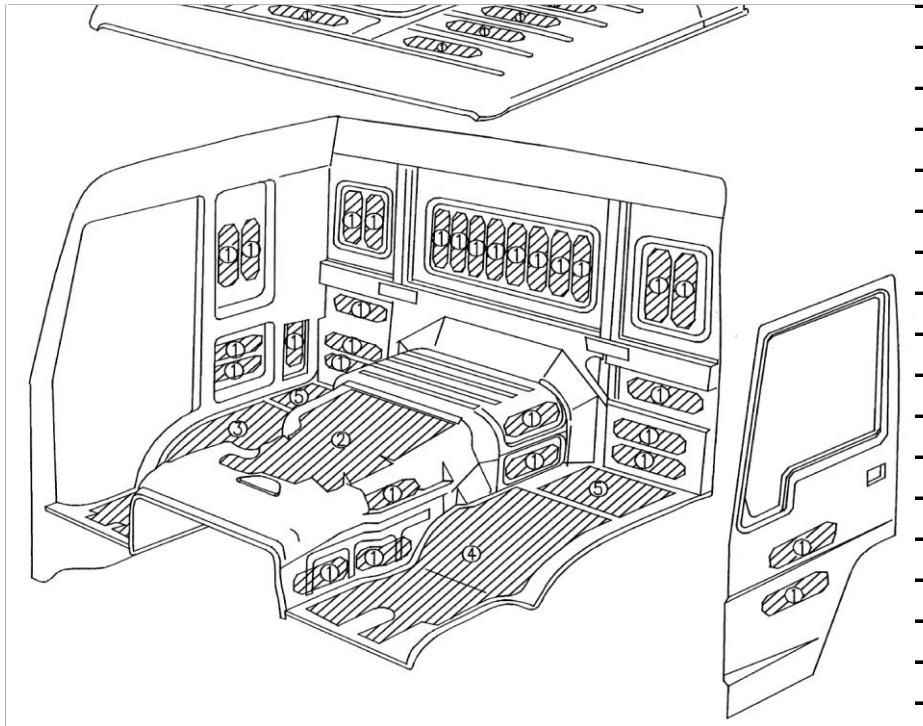

标准、中长、高顶驾驶室隔音材料　HWJSS004

图片序号	产品编号	产品名称	图号	物料特性	物料易损度
1	WG1642910006	沥青板	HWJSS004	3零件	易损
2	WG1642910001	发动机罩衬面	HWJSS004	3零件	易损
3	WG1642910002	右前地板衬面	HWJSS004	3零件	易损
3	WG1646910001	右前地板衬面	HWJSS004	3零件	易损
4	WG1642910007	左前地板衬面	HWJSS004	3零件	易损
4	WG1646910002	左前地板衬面	HWJSS004	3零件	易损
5	WG1642910003	后地板衬面	HWJSS004	3零件	易损

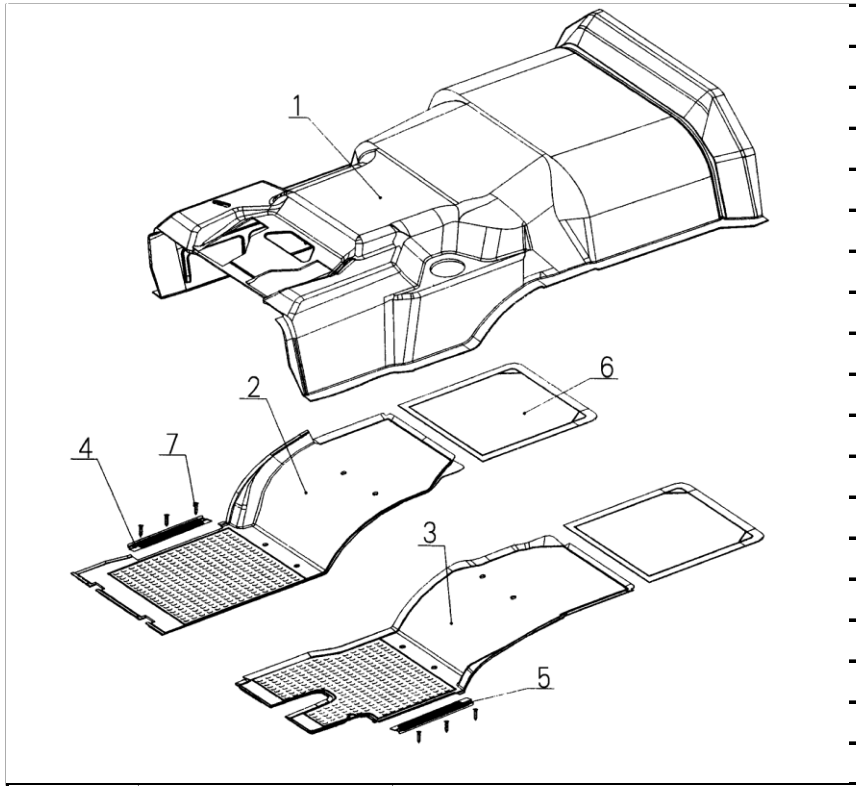

中长、高项驾驶室发动机罩、地板 HWJSS005

图片序号	产品编号	产品名称	图号	物料特性	物料易损度
1	AZ1642620005	发动机罩衬垫	HWJSS005	3零件	易损
2	AZ1642620002	右地板垫	HWJSS005	3零件	易损
2a	WG1642620010	右隔热地板垫	HWJSS005	3零件	易损
2	WG1646620002	右地板垫	HWJSS005	3零件	易损
2a	WG1646620004	右隔热地板垫	HWJSS005	3零件	易损
3	AZ1642620001	左地板垫	HWJSS005	3零件	易损
3a	WG1642620008	左隔热地板垫	HWJSS005	3零件	易损
3	WG1646620001	左地板垫	HWJSS005	3零件	易损
3a	WG1646620003	左隔热地板垫	HWJSS005	3零件	易损

4	WG1642620007	右门槛总成	HWJSS005	3零件	易损
5	WG1642620006	左门槛总成	HWJSS005	1总成	易损
6	AZ1642620003	后地板垫	HWJSS005	1总成	易损
7	Q2714219	十字槽盘头自攻螺钉	HWJSS005	4标准件	易损

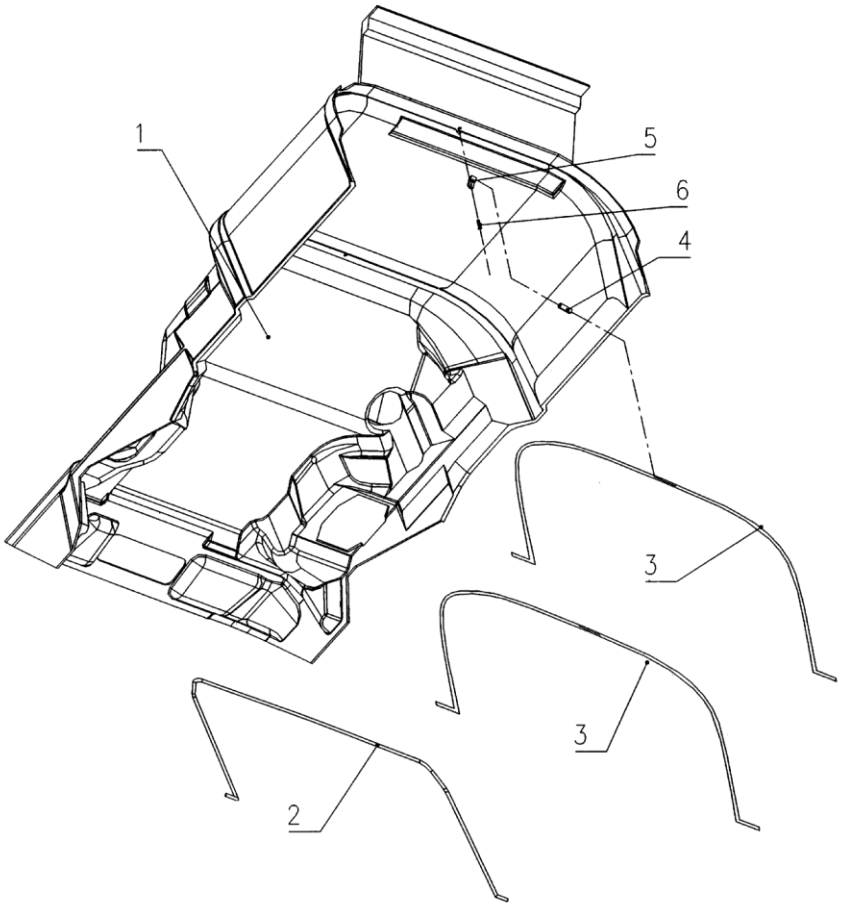

驾驶室底部隔音材料　HWJSS006

图片序号	产品编号	产品名称	图号	物料特性	物料易损度
1	WG1642690001	隔热吸音垫（中长）	HWJSS006	3零件	易损
1	WG1642690002	隔热吸音垫（短）	HWJSS006	3零件	易损
2	WG1642690003	前支撑杆	HWJSS006	3零件	易损
3	WG1642610005	中后支撑杆	HWJSS006	3零件	易损
4	WG1642690006	橡胶垫	HWJSS006	3零件	易损
5	Q68610	单管夹子	HWJSS006	4标准件	非常规故障件
6	Q2714819	十字槽盘头自攻螺钉	HWJSS006	4标准件	易损

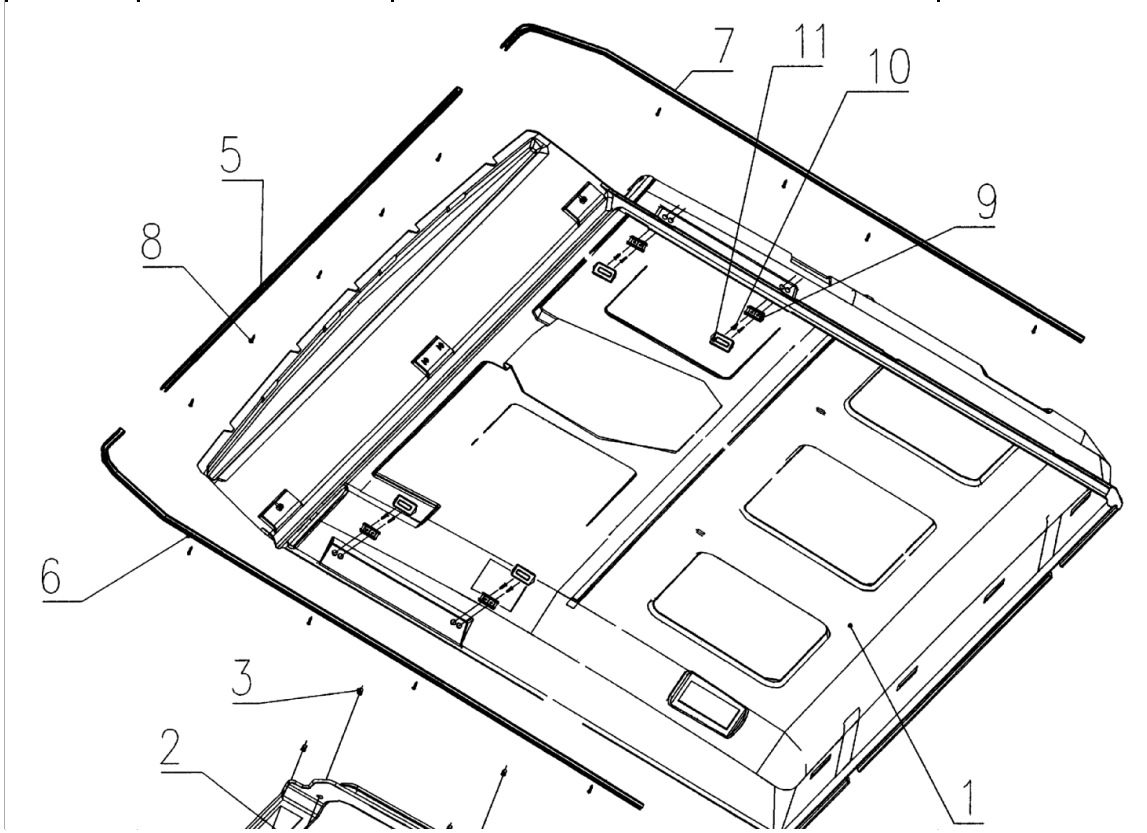

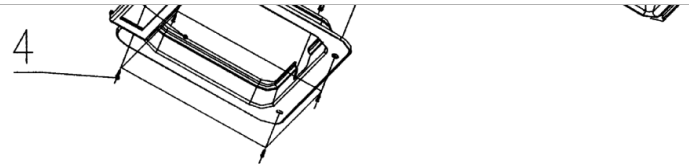

顶盖内饰件　HWJSS007

图片序号	产品编号	产品名称	图号	物料特性	物料易损度
1	WG1642610001	中长顶盖内衬总成	HWJSS007	1总成	易损
1	WG1641610001	标准顶盖内衬总成	HWJSS007	1总成	易损
1	WG1644610005	高顶顶盖内衬总成	HWJSS007	1总成	易损
2	WG1642610018	顶窗护框	HWJSS007	3零件	易损
3	AZ1642610014	顶窗螺母座	HWJSS007	3零件	易损
4	Q2713519	十字槽盘头自攻螺钉	HWJSS007	4标准件	易损
5	WG1642610032	前窗帘导轨总成	HWJSS007	1总成	易损
6	WG1642610003	右窗帘导轨总成（中长、高顶）	HWJSS007	1总成	易损
6	WG1641610003	右窗帘导轨总成	HWJSS007	1总成	易损
7	WG1642610004	左窗帘导轨总成（中长、高顶）	HWJSS007	1总成	易损
7	WG1641610004	左窗帘导轨总成	HWJSS007	1总成	易损
8	Q2713519	十字槽盘头自攻螺钉	HWJSS007	4标准件	易损
9	WG1642610016	扶手孔盖支座	HWJSS007	3零件	易损
10	Q2714219	十字槽盘头自攻螺钉	HWJSS007	4标准件	易损
11	WG1642610017	扶手孔盖	HWJSS007	3零件	易损
12	AZ1642610015	窗帘总成	HWJSS007	1总成	易损
13	AZ1644610008	窗帘导轨	HWJSS007	3零件	易损
14	WG1642610034	导轨限位档块总成	HWJSS007	1总成	易损
15	AZ1644610009	窗帘总成	HWJSS007	1总成	易损
16	WG1644610007	阅读灯底座	HWJSS007	3零件	易损
17	WG1644610002	高顶前围内护面	HWJSS007	3零件	易损
18	WG1644610003	高顶左内护面	HWJSS007	3零件	易损

19	WG1644610004	高顶右内护面	HWJSS007	3零件	易损
20	WG1644610006	高顶后围内护面	HWJSS007	3零件	易损
21	WG1642610021	出风口	HWJSS007	3零件	易损
22	116000770023	挂衣钩	HWJSS007	3零件	易损

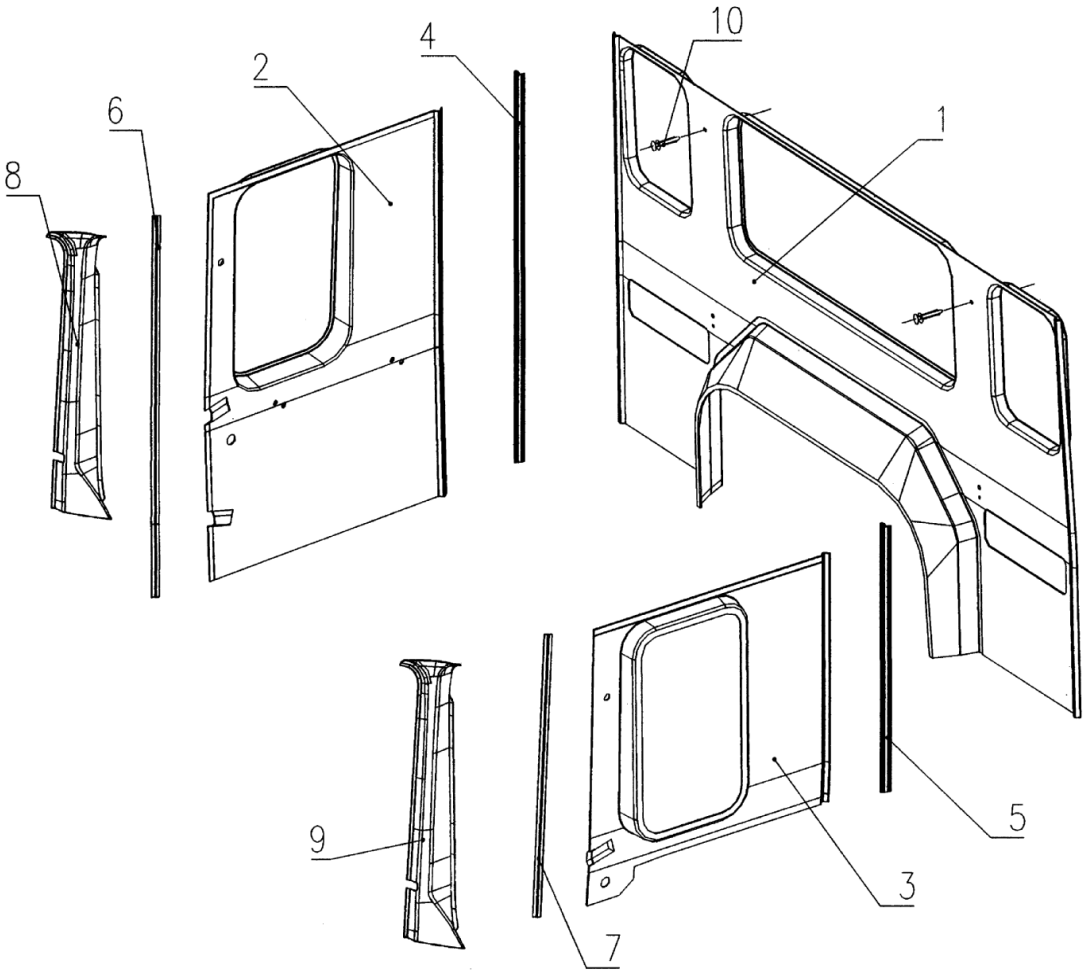

周围内饰件　HWJSS008

图片序号	产品编号	产品名称	图号	物料特性	物料易损度
1	WG1642610006	后围内衬	HWJSS008	3零件	易损
1	WG1644610011	后围内衬(高顶驾驶室)	HWJSS008	3零件	易损
2	WG1642610009	右侧围内衬	HWJSS008	3零件	易损
2	WG1641610005	右侧围内衬(标准驾驶室)	HWJSS008	3零件	易损
3	WG1642610007	左侧围内衬	HWJSS008	3零件	易损
3	WG1641610006	左侧围内衬(标准驾驶室)	HWJSS008	3零件	易损
4	WG1642610010	右侧后围压条	HWJSS008	3零件	易损
5	WG1642610008	左侧后围压条	HWJSS008	3零件	易损
6	WG1642610029	右侧围门框压条	HWJSS008	3零件	易损
7	WG1642610028	左侧围门框压条	HWJSS008	3零件	易损
8	WG1642610012	右A立柱内护面	HWJSS008	3零件	易损
9	WG1642610011	左立柱内护面	HWJSS008	3零件	易损
10	190003172951	塑料开尾铆钉	HWJSS008	3零件	易损
11	WG1642610019	拉带	HWJSS008	3零件	非常规故障件
12	WG1642610013	车门密封条	HWJSS008	3零件	易损

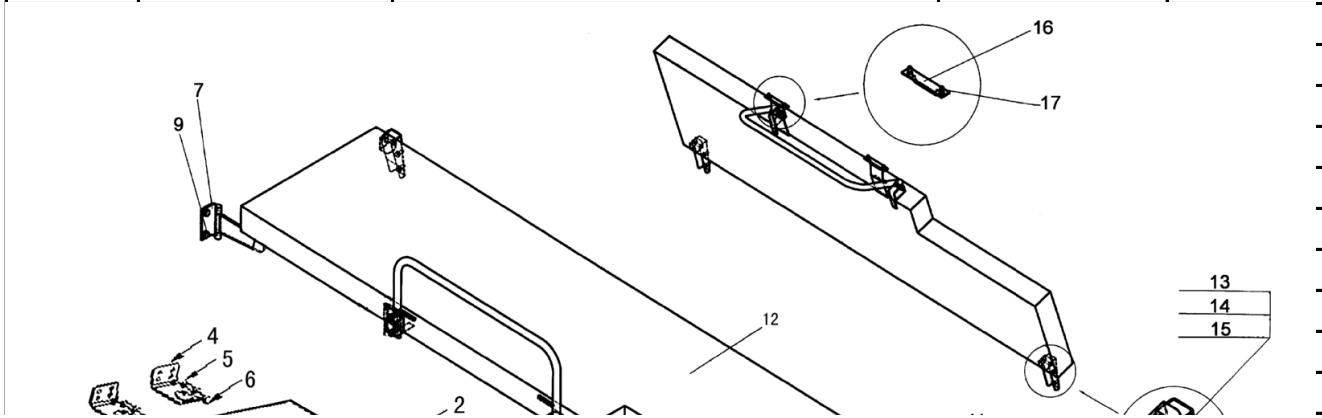

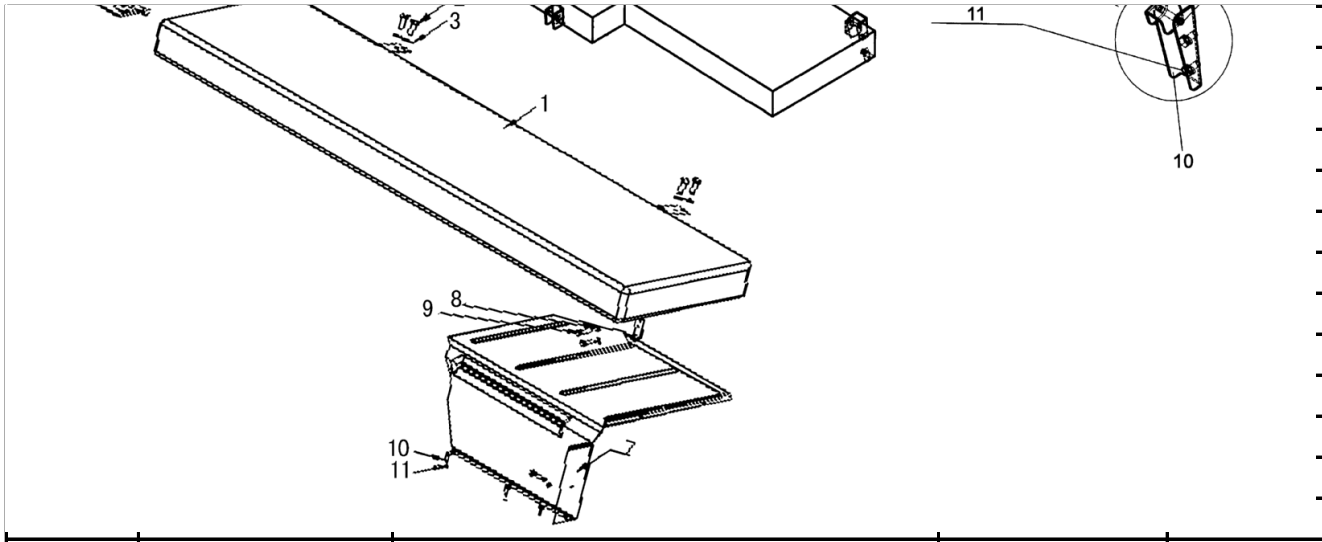

高顶驾驶室卧铺　HWJSS009

图片序号	产品编号	产品名称	图号	物料特性	物料易损度
1	AZ1643570001	卧铺总成	HWJSS009	1总成	易损
2	Q150B0825	六角头螺栓	HWJSS009	4标准件	非常规故障件
3	Q40008	小垫圈	HWJSS009	4标准件	非常规故障件
4	WG1643570008	卧铺右支腿总成	HWJSS009	1总成	非常规故障件
5	Q150B0825	六角头螺栓	HWJSS009	4标准件	非常规故障件
6	Q40008	小垫圈	HWJSS009	4标准件	非常规故障件
7	WG1643570010	卧铺支撑总成	HWJSS009	1总成	非常规故障件
8	Q150B0625	六角头螺栓	HWJSS009	4标准件	非常规故障件
9	Q40006	小垫圈	HWJSS009	4标准件	非常规故障件
10	Q150B0420	六角头螺栓	HWJSS009	4标准件	非常规故障件
11	Q40004	小垫圈	HWJSS009	4标准件	非常规故障件
12	AZ1644570001	上卧铺总成	HWJSS009	1总成	易损
13	AZ1644570192	固定板总成	HWJSS009	1总成	非常规故障件
13a	Q150B0820	六角头螺栓	HWJSS009	4标准件	非常规故障件

13b	Q40108	平垫圈	HWJSS009	4标准件	非常规故障件
13c	Q40308	弹簧垫圈	HWJSS009	4标准件	易损
14	AZ1672570020	后铰链	HWJSS009	3零件	非常规故障件
15	Q150B0825	六角头螺栓	HWJSS009	4标准件	非常规故障件
16	Q40008	平垫圈	HWJSS009	4标准件	非常规故障件
17	Q5100850	销轴	HWJSS009	4标准件	非常规故障件
18	Q5003220	开口销	HWJSS009	4标准件	易损

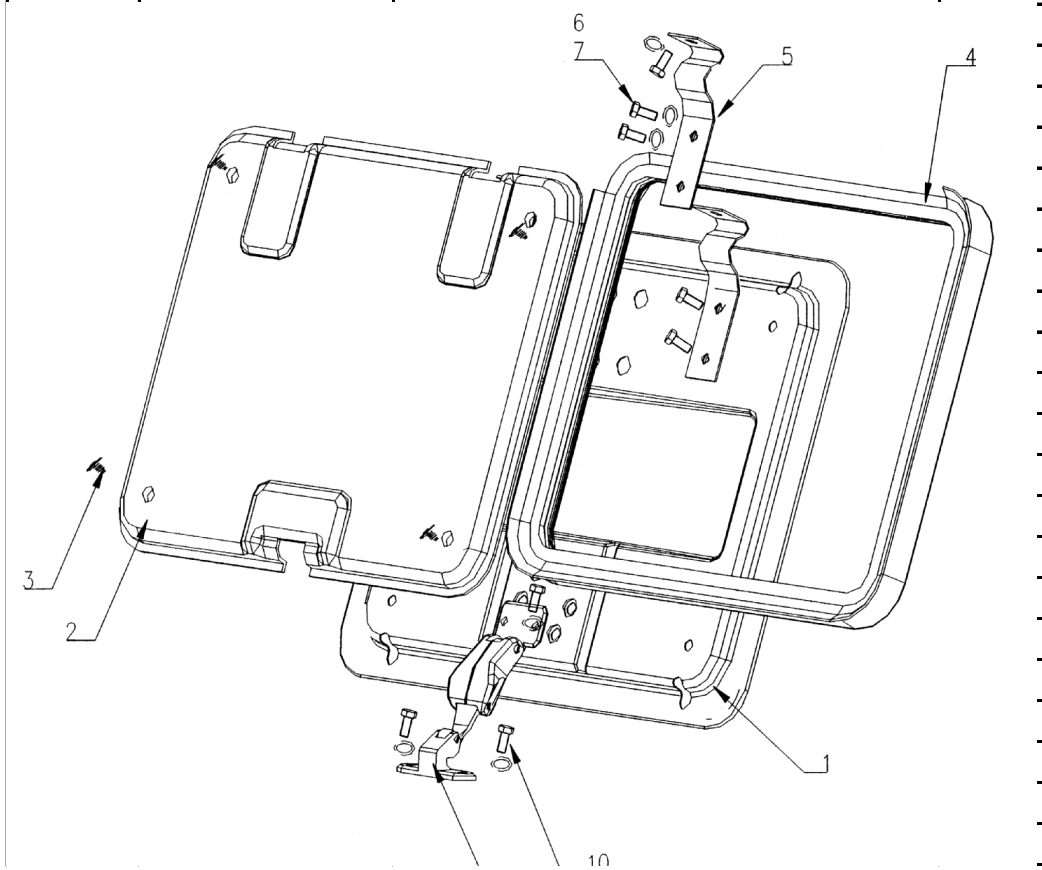

车顶窗　HWJSS010

图片序号	产品编号	产品名称	图号	物料特性	物料易损度
1	WG1642770006	顶窗盖板焊接总成	HWJSS010	1总成	非常规故障件
2	WG1642770008	顶窗盖内护面	HWJSS010	3零件	易损
3	WG1642770005	铆钉	HWJSS010	3零件	非常规故障件
4	WG1642770009	顶窗密封条	HWJSS010	3零件	易损
5	WG1642770011	铰链	HWJSS010	3零件	非常规故障件
6	Q2140620	十字槽盘头螺钉	HWJSS010	4标准件	易损
7	Q40206	大垫圈	HWJSS010	4标准件	非常规故障件
8	WG1642930021	垫圈	HWJSS010	3零件	非常规故障件
9	WG1642770007	开关机构总成	HWJSS010	1总成	非常规故障件
10	Q2140620	十字槽盘头螺钉	HWJSS010	4标准件	易损
11	Q40206	大垫圈	HWJSS010	4标准件	易损

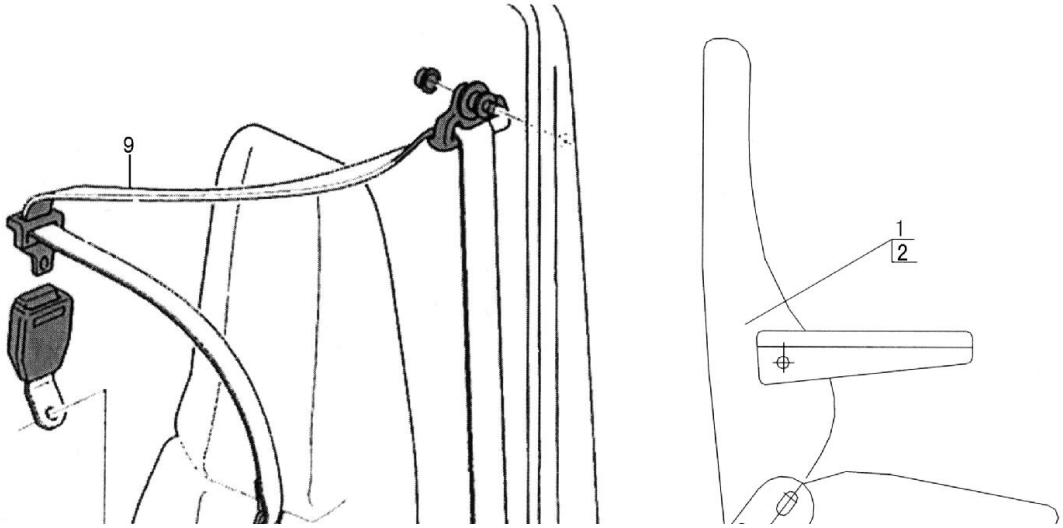

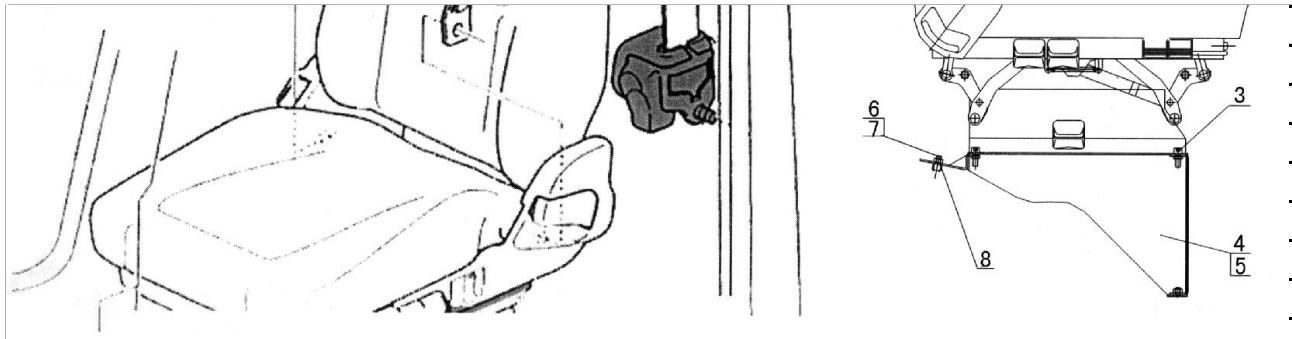

座椅、安全带 HWJSS011

图片序号	产品编号	产品名称	图号	物料特性	物料易损度
1	AZ1642510001	HOWO右座椅总成	HWJSS011	1总成	非常规故障件
1	AZ1646510021	HOWO右座椅总成(右置车)	HWJSS011	1总成	非常规故障件
2	AZ1642510002	HOWO左座椅总成	HWJSS011	1总成	非常规故障件
2	AZ1646510022	HOWO左座椅(右置车)	HWJSS011	1总成	非常规故障件
3	190003862130	内六角园柱头螺钉	HWJSS011	3零件	易损
4	AZ1642510005	HOWO座椅座盒总成（右）	HWJSS011	1总成	非常规故障件
5	AZ1642510003	HOWO座椅座盒总成（左）	HWJSS011	1总成	非常规故障件
6	Q341B10	1型六角螺母-细牙	HWJSS011	4标准件	易损
7	Q40010	垫圈	HWJSS011	4标准件	非常规故障件
8	AZ1642930020	垫圈	HWJSS011	3零件	非常规故障件
9	WG1641560010	HOWO短驾驶室安全带	HWJSS011	3零件	非常规故障件
9	WG1642560010	HOWO中长驾驶室安全带	HWJSS011	3零件	非常规故障件

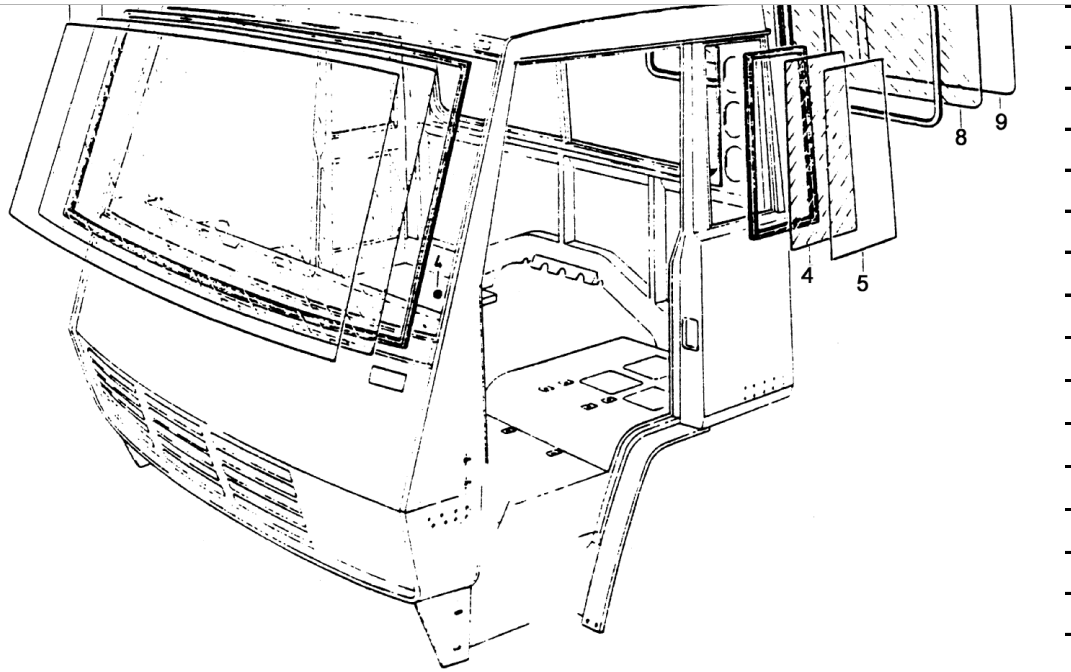

车窗玻璃 HWJSS012

图片序号	产品编号	产品名称	图号	物料特性	物料易损度
1	WG1642710001	HOWO风挡玻璃	HWJSS012	3零件	易损
2	WG1642710002	风挡玻璃密封条	HWJSS012	3零件	易损
4	WG1642710003	侧窗玻璃	HWJSS012	3零件	易损
5	WG1642710004	侧窗玻璃密封条	HWJSS012	3零件	易损
8	WG1642710005	T/后窗玻璃	HWJSS012	3零件	易损
9	WG1642710006	后窗玻璃密封条	HWJSS012	3零件	易损

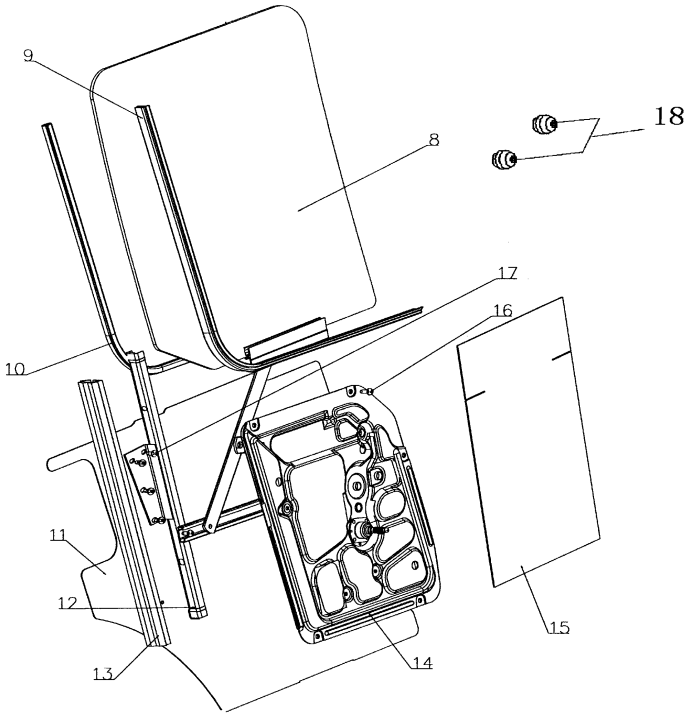

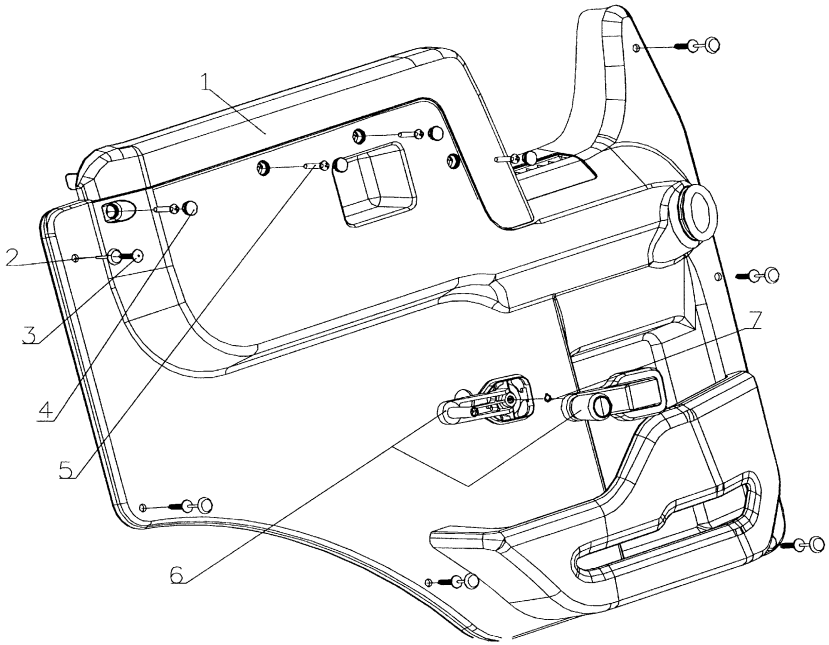

车门、玻璃及附件（A）

HWJSS013A

图片序号	产品编号	产品名称	图号	物料特性	物料易损度
1	WG1642330020	门内护板总成-左门	HWJSS013A	1总成	易损
1a	WG1642330040	门内护板总成-右门	HWJSS013A	1总成	易损
2	AZ1642930005	塑料开尾铆钉1（6101081）	HWJSS013A	3零件	易损
3	AZ1642930006	塑料开尾铆钉2（6101081）	HWJSS013A	3零件	易损
4	AZ1642930007	螺钉罩盖（6101082）	HWJSS013A	3零件	易损
5	Q2140620	十字槽盘头螺钉	HWJSS013A	4标准件	易损
6	WG1642330001	把手	HWJSS013A	3零件	易损
7	Q43107	轴用弹性挡圈	HWJSS013A	4标准件	易损
8	AZ1642330060	左车门玻璃总成（1692565）	HWJSS013A	3零件	易损

8a	AZ1642330061	右车门玻璃总成	HWJSS013A	1总成	易损
9	WG1642330011	内密封条	HWJSS013A	3零件	易损
10	WG1642330013	外密封条	HWJSS013A	3零件	易损
11	AZ1642330019	车门保护层1084370	HWJSS013A	3零件	易损
12	WG1642330009	左玻璃滑槽	HWJSS013A	3零件	易损
12a	WG1642330010	右玻璃滑槽	HWJSS013A	3零件	易损
13	WG1642330015	滑槽密封条	HWJSS013A	3零件	易损
14	WG1642330003	左玻璃升降器总成	HWJSS013A	1总成	易损
14a	WG1642330004	右玻璃升降器总成	HWJSS013A	1总成	易损
15	AZ1642330051	薄膜1610706	HWJSS013A	3零件	易损
16	Q2140612	十字槽盘头螺钉	HWJSS013A	4标准件	非常规故障件
17	Q2140610	十字槽盘头螺钉	HWJSS013A	4标准件	非常规故障件
18	AZ1642930030	橡胶堵塞/941268见1052936	HWJSS013A	3零件	非常规故障件

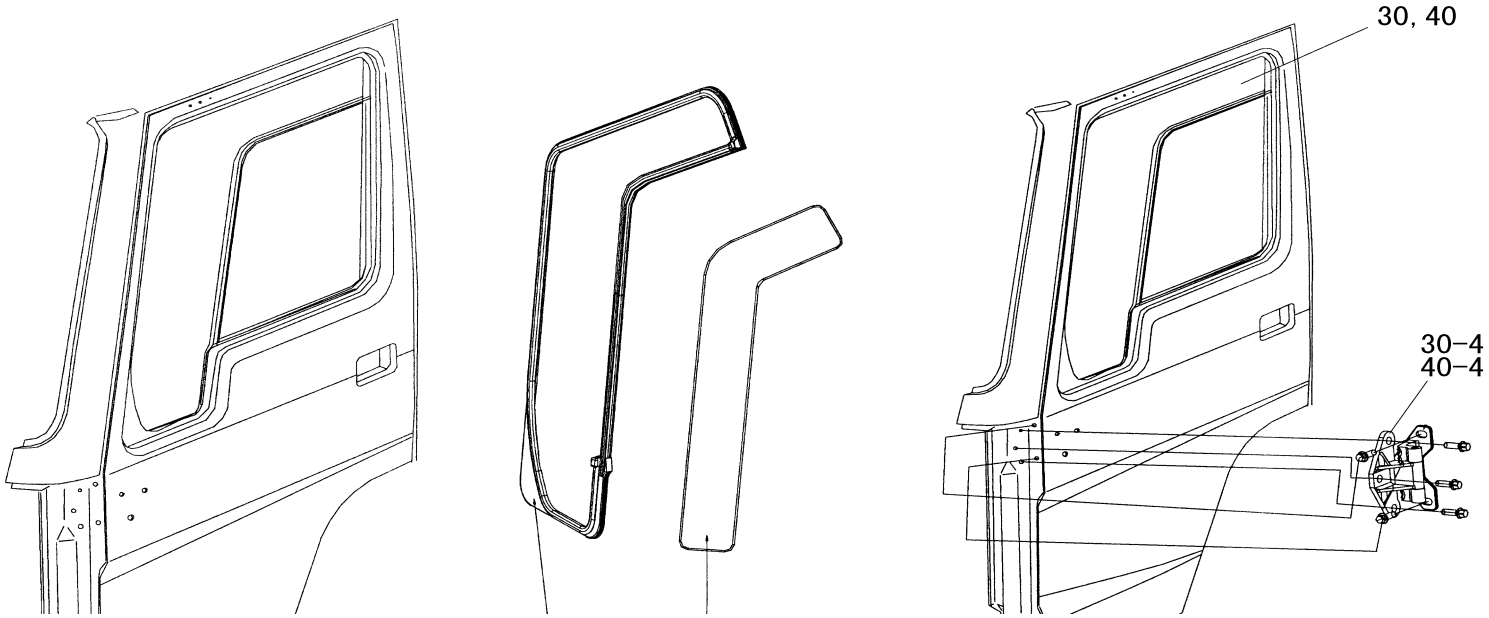

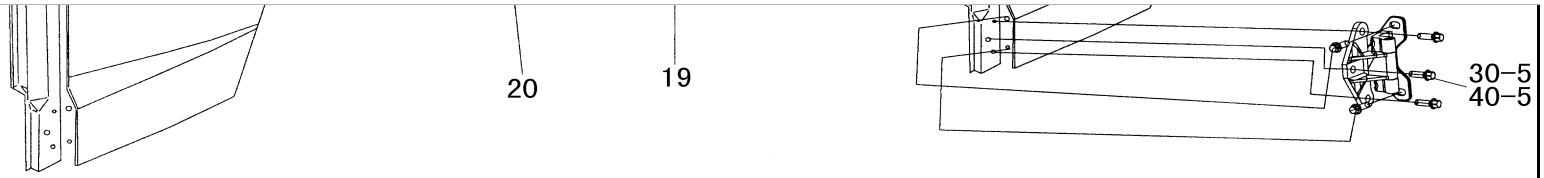

车门、玻璃及附件（B）HWJSS013B

图片序号	产品编号	产品名称	图号	物料特性	物料易损度
19	WG1642350003	左角窗玻璃	HWJSS013B	3零件	易损
19a	WG1642350004	右角窗玻璃	HWJSS013B	3零件	易损
20	WG1642350001	左角窗玻璃密封条	HWJSS013B	3零件	易损
20	WG1642350002	右角窗玻璃密封条	HWJSS013B	3零件	易损
30	AZ1642210001	左车门总成	HWJSS013B	1总成	易损
30-1	AZ1642210003	左车门外板总成	HWJSS013B	1总成	易损
30-2	AZ1642210005	左车门内板总成	HWJSS013B	1总成	易损
30-3	WG1642210007	左车门玻璃导轨	HWJSS013B	3零件	易损
30-4	AZ1642210009	车门铰链总成	HWJSS013B	1总成	易损
30-5	Q1840825	六角法兰面螺栓	HWJSS013B	4标准件	非常规故障件
40	AZ1642210002	右车门总成	HWJSS013B	1总成	易损
40-1	AZ1642210004	右车门外板总成	HWJSS013B	1总成	易损
40-2	AZ1642210006	右车门内板总成	HWJSS013B	1总成	易损
40-3	WG1642210008	右车门玻璃导轨	HWJSS013B	1总成	易损
40-4	AZ1642210009	车门铰链总成	HWJSS013B	1总成	易损
40-5	Q1840825	六角法兰面螺栓	HWJSS013B	4标准件	非常规故障件

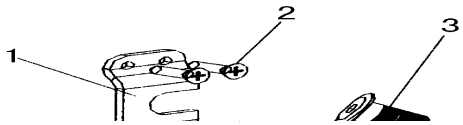

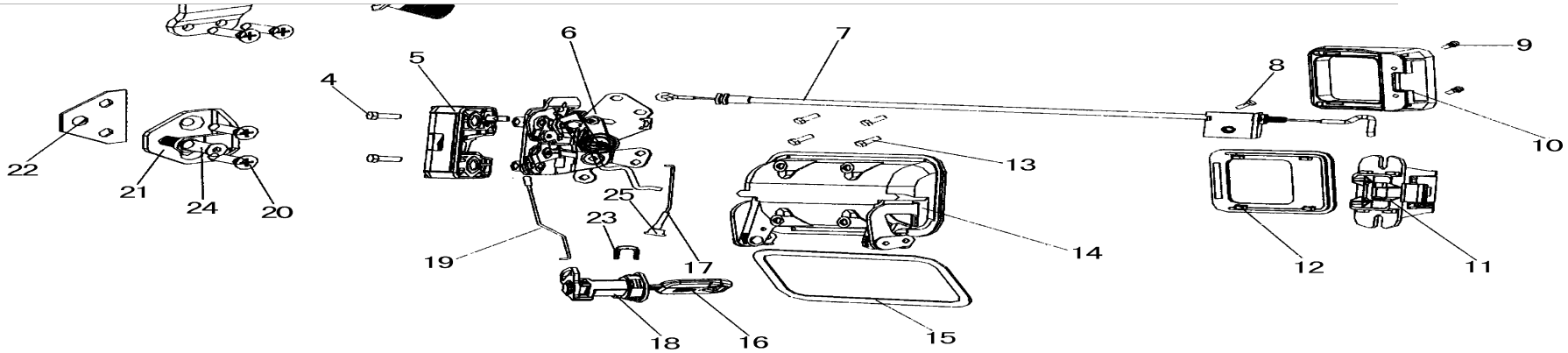

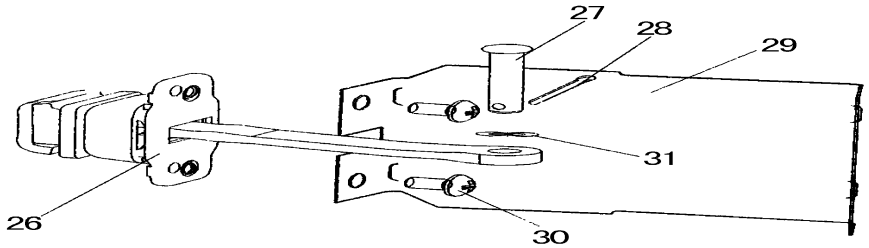

门锁 HWJSS014

图片序号	产品编号	产品名称	图号	物料特性	物料易损度
1	WG1642340020	辅助支撑支座	HWJSS014	3零件	非常规故障件
2	Q2540820	十字槽沉头螺钉	HWJSS014	4标准件	易损
3	WG1642340021	辅助支撑销	HWJSS014	3零件	非常规故障件
4	Q2540830	十字槽盘头螺钉	HWJSS014	4标准件	非常规故障件
5	WG1642340012	左门锁挡块总成	HWJSS014	1总成	非常规故障件
5a	WG1642340013	右门锁挡块总成	HWJSS014	1总成	非常规故障件
6	WG1642340014	左车门锁体总成	HWJSS014	1总成	非常规故障件
6a	WG1642340015	右车门锁体总成	HWJSS014	1总成	非常规故障件

7	WG1642340028	门锁拉丝总成	HWJSS014	1总成	非常规故障件
8	Q150B0612	六角头螺栓	HWJSS014	1总成	易损
9	Q2300612	十字槽盘头螺钉和平垫圈组合件	HWJSS014	4标准件	易损
10	WG1642340033	内开启手柄	HWJSS014	3零件	易损
11	WG1642340031	内开启总成	HWJSS014	1总成	易损
12	WG1642340032	内开启手柄盖	HWJSS014	3零件	易损
13	Q150B0616	六角头螺栓	HWJSS014	4标准件	非常规故障件
14	WG1642340001	车门外手柄总成	HWJSS014	1总成	易损
15	WG1642340002	垫片	HWJSS014	3零件	易损
16	WG1642340011	车门锁钥匙牌总成	HWJSS014	1总成	易损
17	WG1642340018	左门锁控制杆总成III	HWJSS014	1总成	非常规故障件
17a	WG1642340029	右门锁控制杆总成III	HWJSS014	1总成	非常规故障件
18	WG1642340008	左车门锁芯总成	HWJSS014	1总成	易损
18a	WG1642340009	右车门锁芯总成	HWJSS014	1总成	易损
19	WG1642340016	门锁控制杆总成I	HWJSS014	1总成	非常规故障件
20	Q2540820	十字槽沉头螺钉	HWJSS014	4标准件	易损
21	WG1642340022	锁销支架	HWJSS014	3零件	易损
22	WG1642340023	锁销支架垫板	HWJSS014	3零件	非常规故障件
23	WG1642340010	锁芯卡片	HWJSS014	3零件	易损
24	WG1642340024	锁销	HWJSS014	3零件	非常规故障件
25	WG1642340030	橡胶护套	HWJSS014	3零件	易损
26	WG1642340026	限位拉带总成	HWJSS014	1总成	易损
27	Q5100835	销轴	HWJSS014	4标准件	易损
28	Q5002526	开口销	HWJSS014	4标准件	易损
29	WG1642340027	限位拉带固定板	HWJSS014	3零件	非常规故障件
30	Q2140612	十字槽盘头螺钉	HWJSS014	4标准件	非常规故障件
31	Q41806	波形垫片	HWJSS014	4标准件	非常规故障件

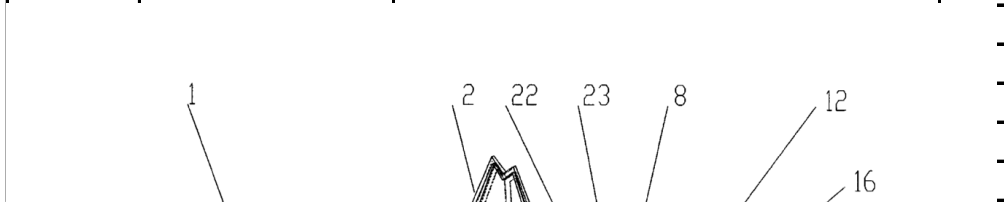

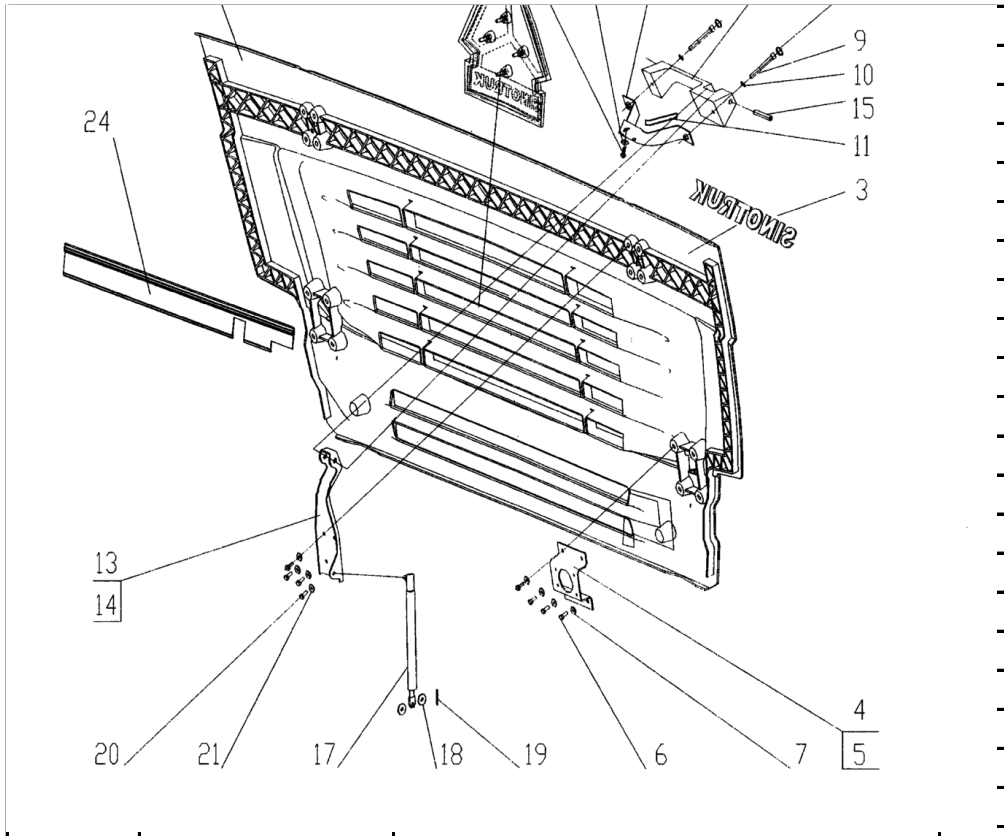

面罩 HWJSS015

图片序号	产品编号	产品名称	图号	物料特性	物料易损度
1	WG1642110013	散热器面罩	HWJSS015	3零件	易损
2	WG1642110212	重汽公司商标	HWJSS015	3零件	非常规故障件
3	AZ1646950002	sinotruk文字商标	HWJSS015	3零件	非常规故障件
3	AZ1642930070	HOWO文字商标	HWJSS015	3零件	非常规故障件
4	WG1642110027	面罩右锁总成	HWJSS015	1总成	非常规故障件

5	WG1642110028	面罩左锁总成	HWJSS015	1总成	非常规故障件
6	Q150B0616	六角头螺栓	HWJSS015	4标准件	非常规故障件
7	Q40206	大垫圈	HWJSS015	4标准件	非常规故障件
8	AZ1642110014	铰链座支架总成	HWJSS015	1总成	非常规故障件
9	Q218B0870	内六角圆柱头螺钉	HWJSS015	4标准件	非常规故障件
10	Q40008	小垫圈	HWJSS015	4标准件	非常规故障件
11	WG1642110018	保护条	HWJSS015	3零件	非常规故障件
12	WG1642110016	铰链座	HWJSS015	3零件	非常规故障件
13	AZ1642110032	左铰链焊接总成	HWJSS015	1总成	非常规故障件
14	AZ1642110033	右铰链焊接总成	HWJSS015	1总成	非常规故障件
15	AZ1642110017	铰链销	HWJSS015	3零件	非常规故障件
16	WG1642930003	堵盖	HWJSS015	3零件	易损
17	WG1642110024	右气体弹簧支撑栓	HWJSS015	3零件	非常规故障件
18	WG9100360134	隔环	HWJSS015	3零件	非常规故障件
19	Q5002014	开口销	HWJSS015	4标准件	易损
20	Q150B0616	六角头螺栓	HWJSS015	4标准件	非常规故障件
21	Q40206	大垫圈	HWJSS015	4标准件	非常规故障件
22	Q150B0816	六角头螺栓	HWJSS015	4标准件	非常规故障件
23	Q40208	大垫圈	HWJSS015	4标准件	非常规故障件
24	WG1642110034	挡水板	HWJSS015	3零件	易损

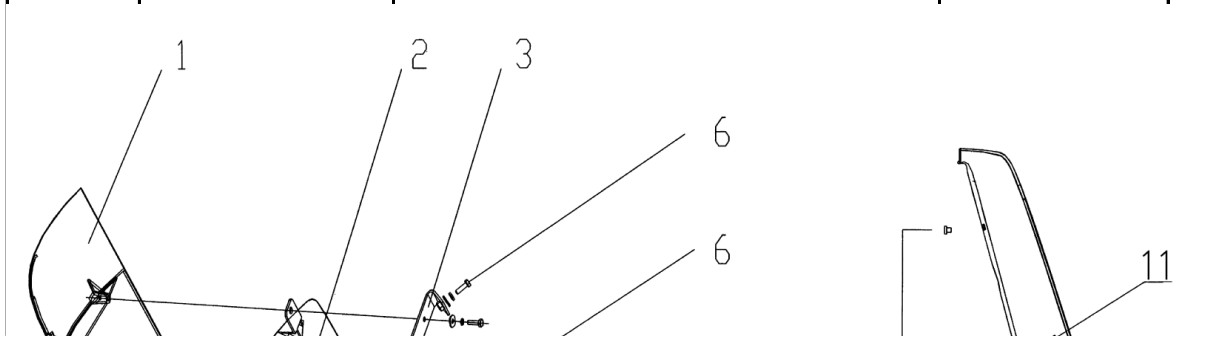

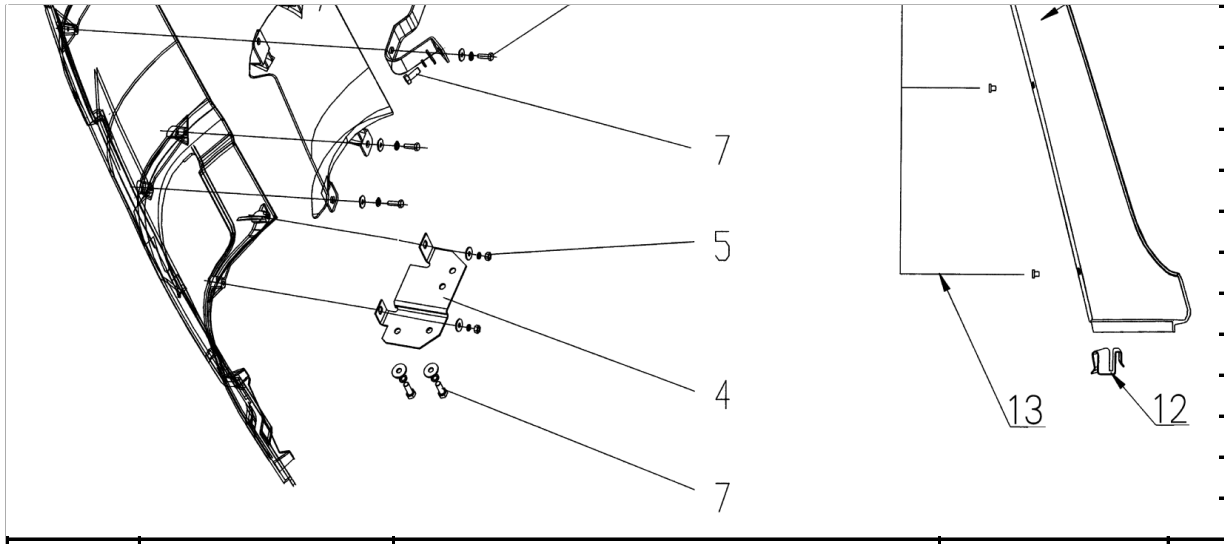

侧导风罩、A立柱装饰　HWJSS016

图片序号	产品编号	产品名称	图号	物料特性	物料易损度
1	WG1642110001	右导风罩外板总成	HWJSS016	3零件	易损
1a	WG1642110002	左导风罩外板总成	HWJSS016	3零件	易损
2	WG1642110003	右导风罩内板	HWJSS016	3零件	易损
2a	WG1642110004	左导风罩内板	HWJSS016	3零件	易损
3	AZ1642110006	上连接板总成	HWJSS016	1总成	非常规故障件
4	AZ1642110007	右下连接板	HWJSS016	3零件	非常规故障件
4a	AZ1642110008	左下连接板	HWJSS016	3零件	非常规故障件
5	Q350B06	六角薄螺母	HWJSS016	4标准件	非常规故障件
5a	Q40206	大垫圈	HWJSS016	4标准件	非常规故障件
5b	Q40306	弹簧垫圈	HWJSS016	4标准件	易损
6	Q150B0620	六角头螺栓	HWJSS016	4标准件	非常规故障件
6a	Q40206	大垫圈	HWJSS016	4标准件	非常规故障件
6b	Q40306	弹簧垫圈	HWJSS016	4标准件	易损
7	Q150B0820	六角头螺栓	HWJSS016	4标准件	非常规故障件

7a	Q40208	大垫圈	HWJSS016	4标准件	非常规故障件
7b	Q40308	弹簧垫圈	HWJSS016	4标准件	易损
10	WG1642110019	左A立柱装饰板	HWJSS016	3零件	易损
10a	WG1642110020	右A立柱装饰板	HWJSS016	3零件	易损
12	WG1642110021	A立柱固定夹	HWJSS016	3零件	易损
13	WG1642110022	A立柱固定用塑料铆钉	HWJSS016	3零件	易损

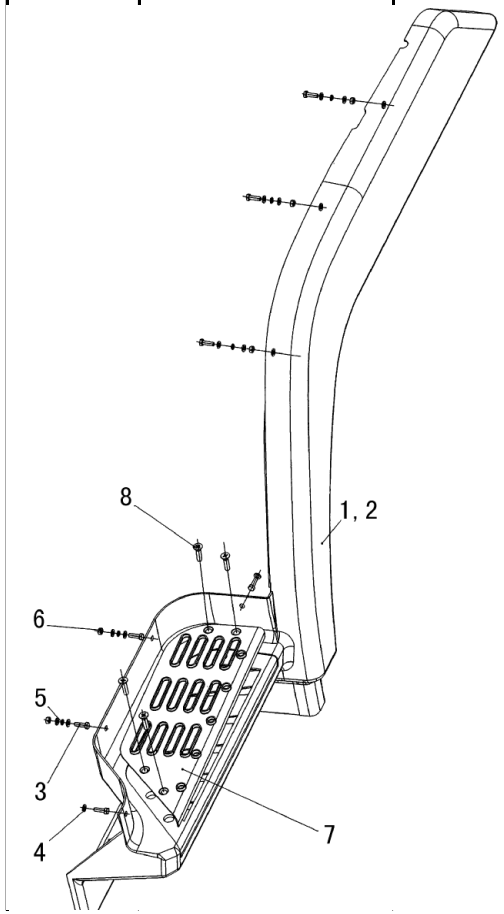

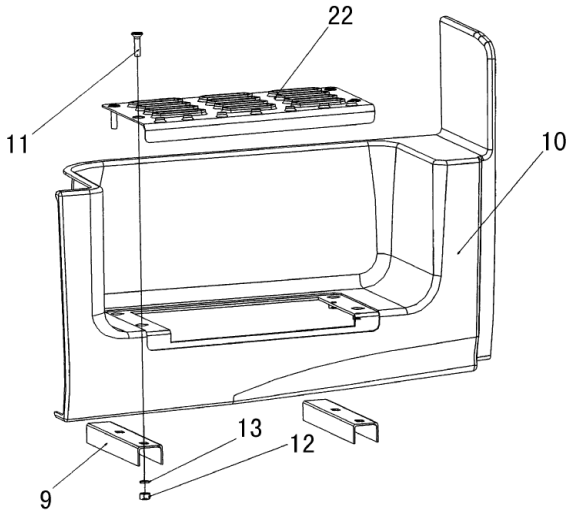

翼子板A　HWJSS017

图片序号	产品编号	产品名称	图号	物料特性	物料易损度
1	WG1642230012	左前翼子板	HWJSS017	3零件	易损
1	WG1641230020	短驾驶室左前翼子板	HWJSS017	3零件	易损
2	WG1642230013	右前翼子板	HWJSS017	3零件	易损
2	WG1641230021	短驾驶室右前翼子板	HWJSS017	3零件	易损
3	Q150B0620	六角头螺栓	HWJSS017	4标准件	非常规故障件
4	Q40106	垫圈	HWJSS017	4标准件	非常规故障件
5	Q40306	弹簧垫圈	HWJSS017	4标准件	易损
6	Q340B06	螺母	HWJSS017	4标准件	非常规故障件
7	WG1642230018	左防滑板	HWJSS017	3零件	易损
7a	WG1642230019	右防滑板	HWJSS017	3零件	易损
8	Q2540830	十字槽盘头螺钉	HWJSS017	4标准件	非常规故障件
9	AZ9725930049	踏板支架总成（高位保险杠）	HWJSS017	1总成	非常规故障件
9	WG9725930017	踏板支架总成	HWJSS017	1总成	非常规故障件
10	WG1641240011	右踏板	HWJSS017	3零件	易损
10a	WG1641240012	左踏板	HWJSS017	3零件	易损
10	WG1642240030	左下踏板	HWJSS017	3零件	易损
10a	WG1642240031	右下踏板	HWJSS017	3零件	易损
11	Q150B0825	六角头螺栓	HWJSS017	4标准件	非常规故障件
12	Q340B08	螺母	HWJSS017	4标准件	非常规故障件
13	Q40308	弹簧垫圈	HWJSS017	4标准件	易损
22	WG1642240032	左下防滑板	HWJSS017	3零件	易损
22a	WG1642240033	右下防滑板	HWJSS017	3零件	易损
22b	Q2540830	十字槽盘头螺钉	HWJSS017	4标准件	非常规故障件
22c	Q40308	弹簧垫圈	HWJSS017	4标准件	易损
22d	Q340B08	螺母	HWJSS017	4标准件	非常规故障件

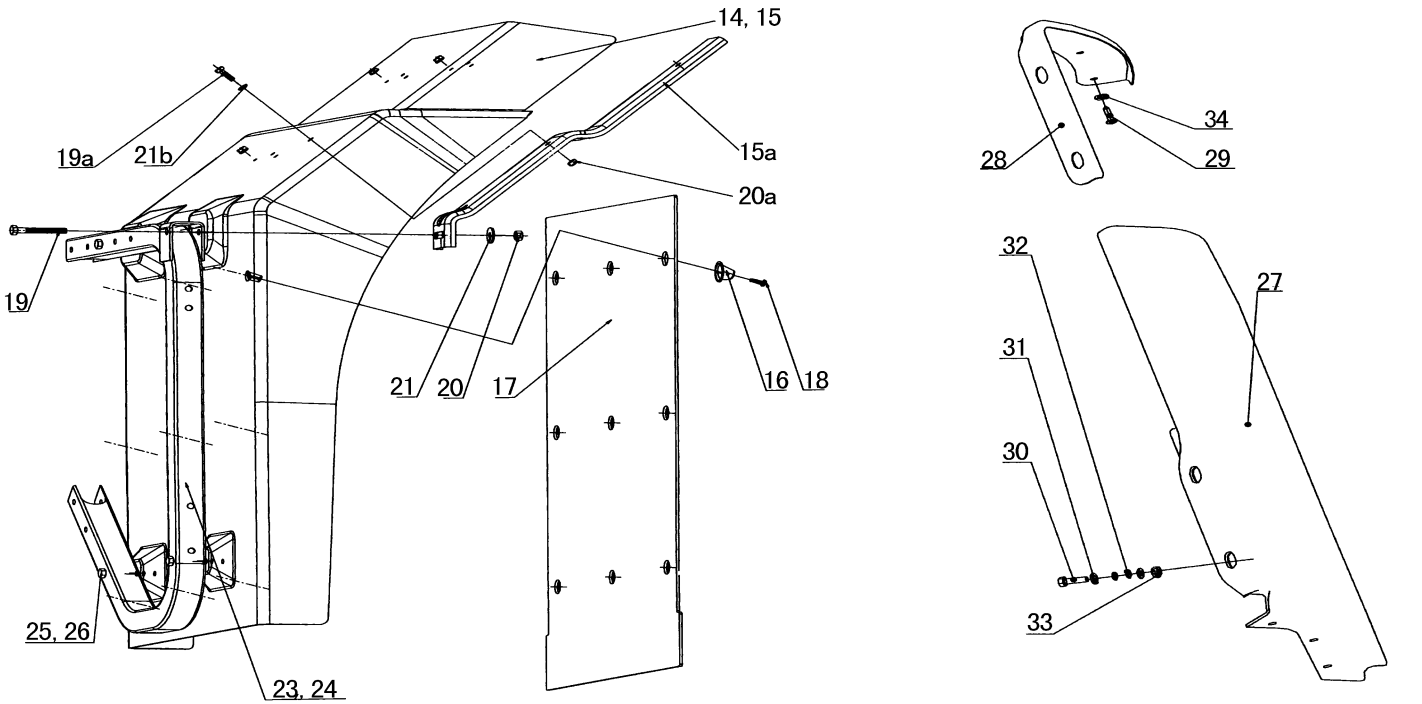

翼子板B　HWJSS018

图片序号	产品编号	产品名称	图号	物料特性	物料易损度
14	WG1642230003	左后翼子板	HWJSS018	3零件	易损
15	WG1642230004	右后翼子板	HWJSS018	3零件	易损
15a	WG1642230005	翼子板加强板	HWJSS018	3零件	易损
16	AZ1642230008	垫圈	HWJSS018	3零件	易损
17	AZ1642230007	衬层（后翼子板）	HWJSS018	3零件	易损
18	Q2713516	自攻螺钉	HWJSS018	4标准件	非常规故障件

19	Q150B0860	六角头螺栓	HWJSS018	4标准件	非常规故障件
19a	Q150B0620	六角头螺栓	HWJSS018	4标准件	非常规故障件
20	Q340B08	I型六角螺母	HWJSS018	4标准件	非常规故障件
20a	Q340B06	I型六角螺母	HWJSS018	4标准件	非常规故障件
21	Q40308	弹簧垫圈	HWJSS018	4标准件	易损
21a	Q40306	弹簧垫圈	HWJSS018	4标准件	易损
21b	Q40106	垫圈	HWJSS018	4标准件	非常规故障件
23	WG9719930315	左后翼子板支架	HWJSS018	3零件	非常规故障件
23	WG9731930010	左后翼子板支架(8×4)	HWJSS018	3零件	非常规故障件
24	WG9719930313	右后翼子板支架(8×4)	HWJSS018	3零件	非常规故障件
24	WG9731930015	右后翼子板支架	HWJSS018	3零件	非常规故障件
24a	WG9719930321	垫板	HWJSS018	3零件	非常规故障件
24a	WG9731930014	垫板(8×4)	HWJSS018	3零件	非常规故障件
25	Q151B1445	六角头螺栓	HWJSS018	4标准件	非常规故障件
26	190003888468	自锁螺母	HWJSS018	3零件	易损
27	WG1641230028	后挡板总成	HWJSS018	1总成	易损
28	WG1641230030	连接支架	HWJSS018	3零件	易损
29	Q2714816	十字槽自攻螺钉	HWJSS018	4标准件	非常规故障件
30	Q150B0620	六角头螺栓	HWJSS018	4标准件	非常规故障件
31	Q40206	大垫圈	HWJSS018	4标准件	非常规故障件
32	Q40306	弹簧垫圈	HWJSS018	4标准件	易损
33	Q340B06	I型六角螺母	HWJSS018	4标准件	非常规故障件
34	Q40204	大垫圈	HWJSS018	4标准件	非常规故障件
41	WG1641230025	左前挡泥板	HWJSS018	3零件	易损
42	WG1641230026	右前挡泥板	HWJSS018	3零件	易损
43	AZ1641230027	挡泥板用压条	HWJSS018	3零件	易损

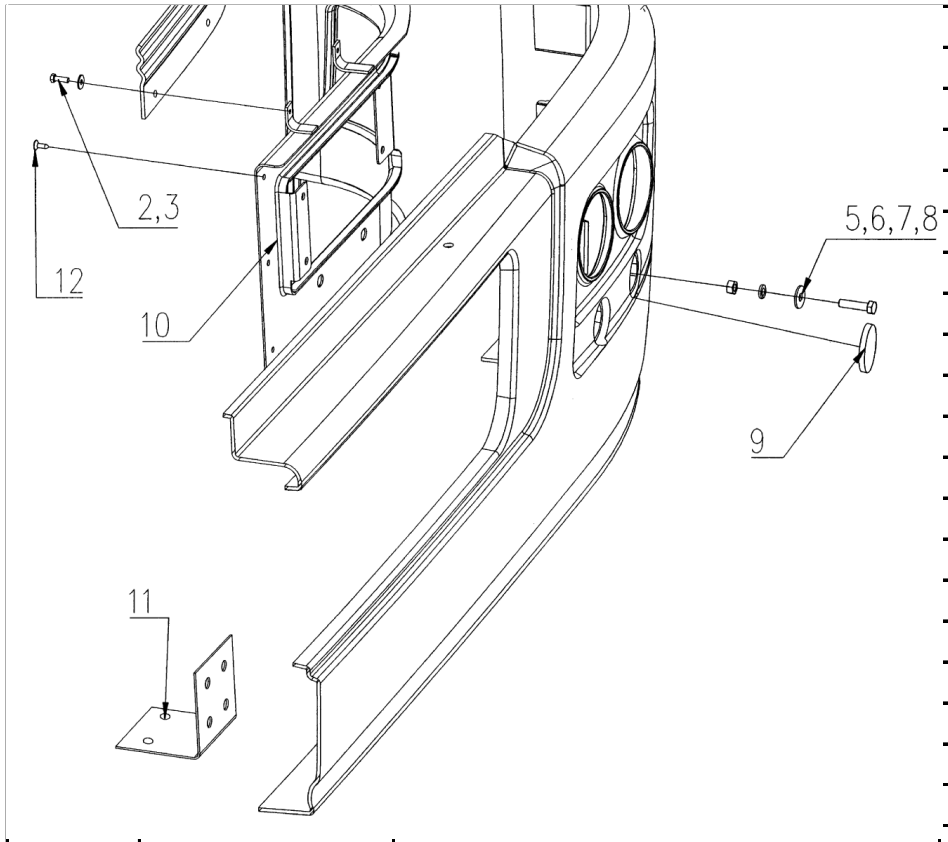

保险杠

HWJSS019

图片序号	产品编号	产品名称	图号	物料特性	物料易损度
1	AZ1642240050	保险杠左装饰板	HWJSS019	3零件	易损
1a	AZ1642240051	保险杠右装饰板	HWJSS019	3零件	易损
1b	WG1642930009	卡簧螺母	HWJSS019	3零件	易损
1c	AZ1608240074	橡胶垫	HWJSS019	3零件	易损
2	Q2714819	十字槽盘头自攻螺钉	HWJSS019	4标准件	非常规故障件
3	Q40206	大垫圈	HWJSS019	4标准件	非常规故障件
4	WG1642240002	保险杠总成	HWJSS019	1总成	易损

4	WG1641240001	高位保险杠总成	HWJSS019	1总成	易损
5	Q150B0835	六角头螺栓	HWJSS019	4标准件	非常规故障件
6	Q340B08	I型六角螺母	HWJSS019	4标准件	非常规故障件
7	Q40208	大垫圈	HWJSS019	4标准件	非常规故障件
8	Q40508	弹簧垫圈	HWJSS019	4标准件	易损
9	WG1642240050	右内堵盖	HWJSS019	3零件	易损
9	WG1642240052	右外堵盖	HWJSS019	3零件	易损
9	WG1642240051	左内堵盖	HWJSS019	3零件	易损
9	WG1642240053	左外堵盖	HWJSS019	3零件	易损
10	WG1642240040	左支架组件	HWJSS019	3零件	非常规故障件
10	WG1642240041	右支架组件	HWJSS019	3零件	非常规故障件
11	WG1642240042	中间支架	HWJSS019	3零件	非常规故障件
12	Q2764816	十字槽半沉头自攻螺钉-C型	HWJSS019	4标准件	非常规故障件

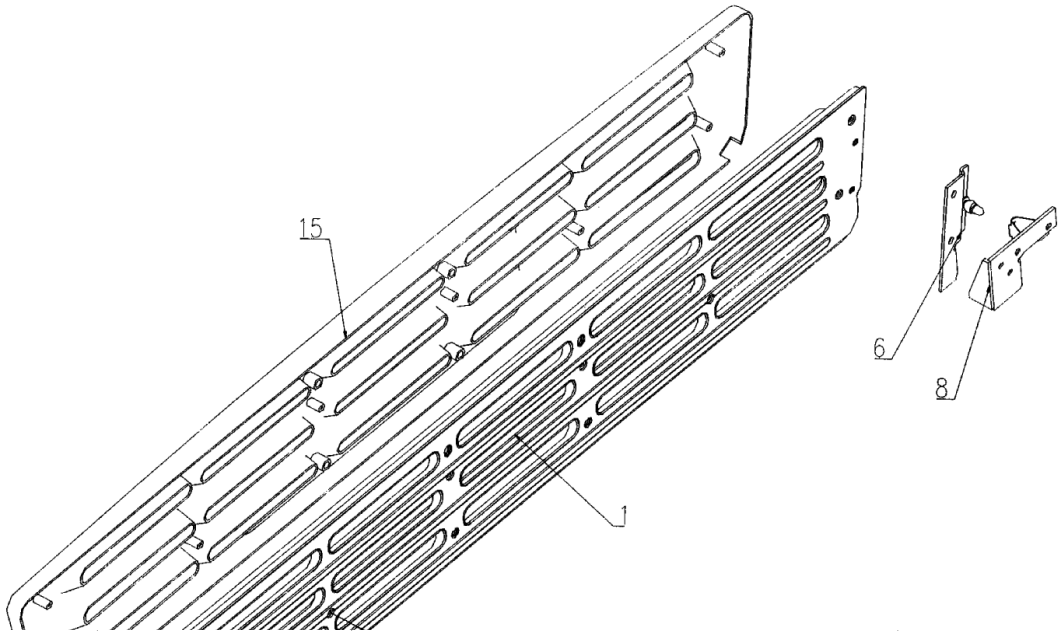

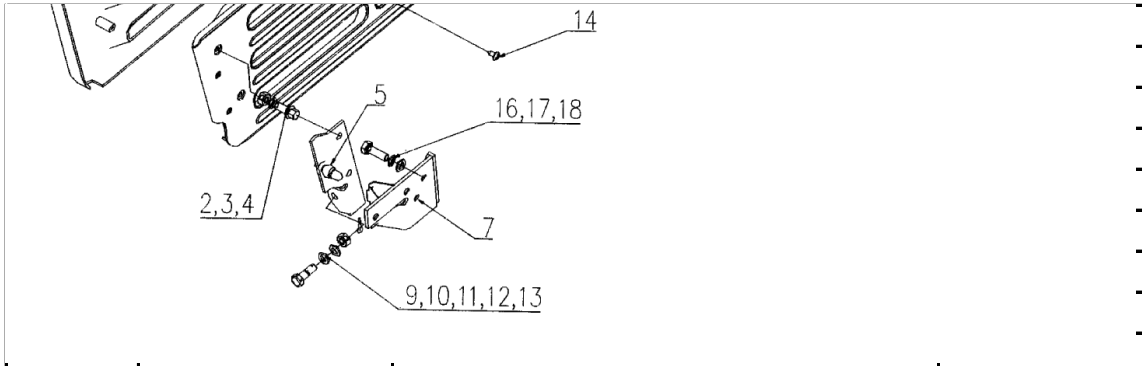

保险杠格栅 HWJSS020

图片序号	产品编号	产品名称	图号	物料特性	物料易损度
0	AZ1642240011	格栅总成（含1~15）	HWJSS020	1总成	易损
1	AZ1642240012	格栅骨架总成	HWJSS020	1总成	易损
2	Q1840816	六角法兰面螺栓	HWJSS020	4标准件	非常规故障件
3	Q340B08	1型六角螺母	HWJSS020	4标准件	非常规故障件
4	Q40408	弹簧垫圈	HWJSS020	4标准件	易损
5	AZ1642240005	左连接板总成	HWJSS020	1总成	非常规故障件
6	AZ1642240006	右连接板总成	HWJSS020	1总成	非常规故障件
7	AZ1642240019	左限位支架总成	HWJSS020	1总成	非常规故障件
8	AZ1642240020	右限位支架总成	HWJSS020	1总成	非常规故障件
9	WG1642240080	销轴	HWJSS020	3零件	非常规故障件
10	Q40508	弹簧垫圈	HWJSS020	4标准件	易损
11	Q340B08	1型六角螺母	HWJSS020	4标准件	非常规故障件
12	Q40008	小垫圈	HWJSS020	4标准件	非常规故障件
13	Q5000214	开口销	HWJSS020	4标准件	易损
14	Q2764813	十字槽半沉头自攻螺钉C型	HWJSS020	4标准件	非常规故障件
15	WG1642240018	格栅	HWJSS020	3零件	非常规故障件
16	Q150B0825	六角头螺栓	HWJSS020	4标准件	非常规故障件
17	Q40008	小垫圈	HWJSS020	4标准件	非常规故障件

18	Q40408	弹簧垫圈	HWJSS020	4标准件	

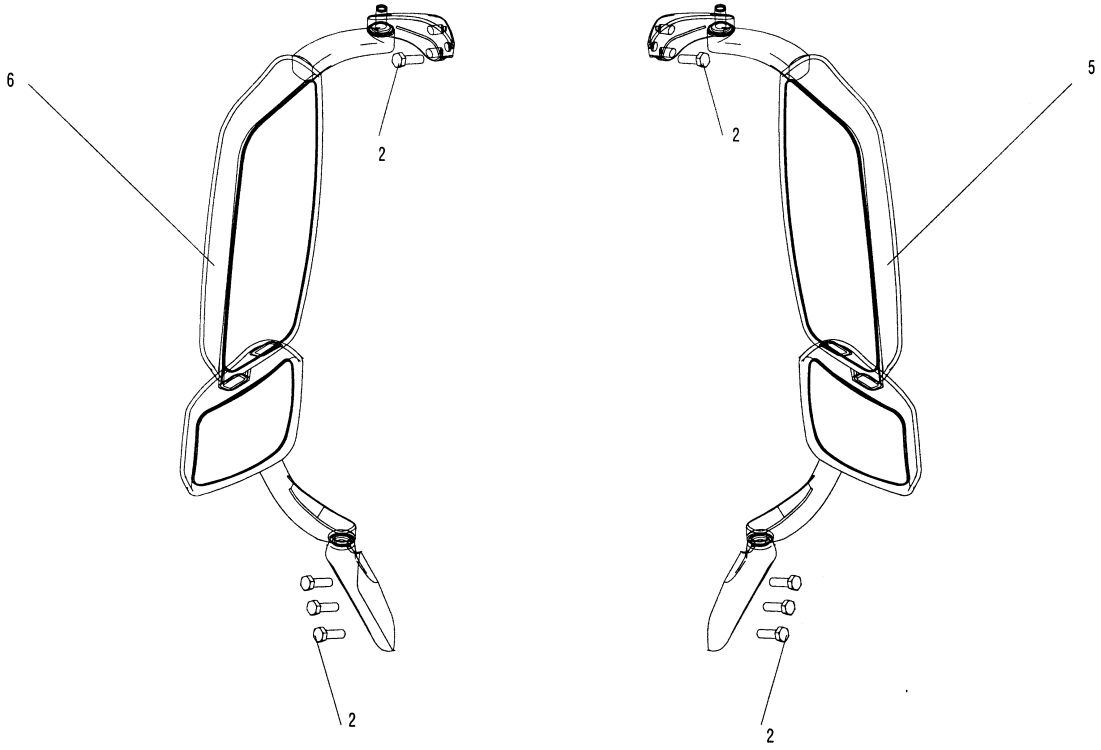

后视镜 HWJSS021

图片序号	产品编号	产品名称	图号	物料特性	物料易损度
2	Q218B0635	内六角圆柱头螺钉	HWJSS021	3零件	非常规故障件
5	WG1642770001	HOWO车外左后视镜	HWJSS021	3零件	非常规故障件

6	WG1642770003	HOWO车外右后视镜	HWJSS021	3零件	非常规故障件

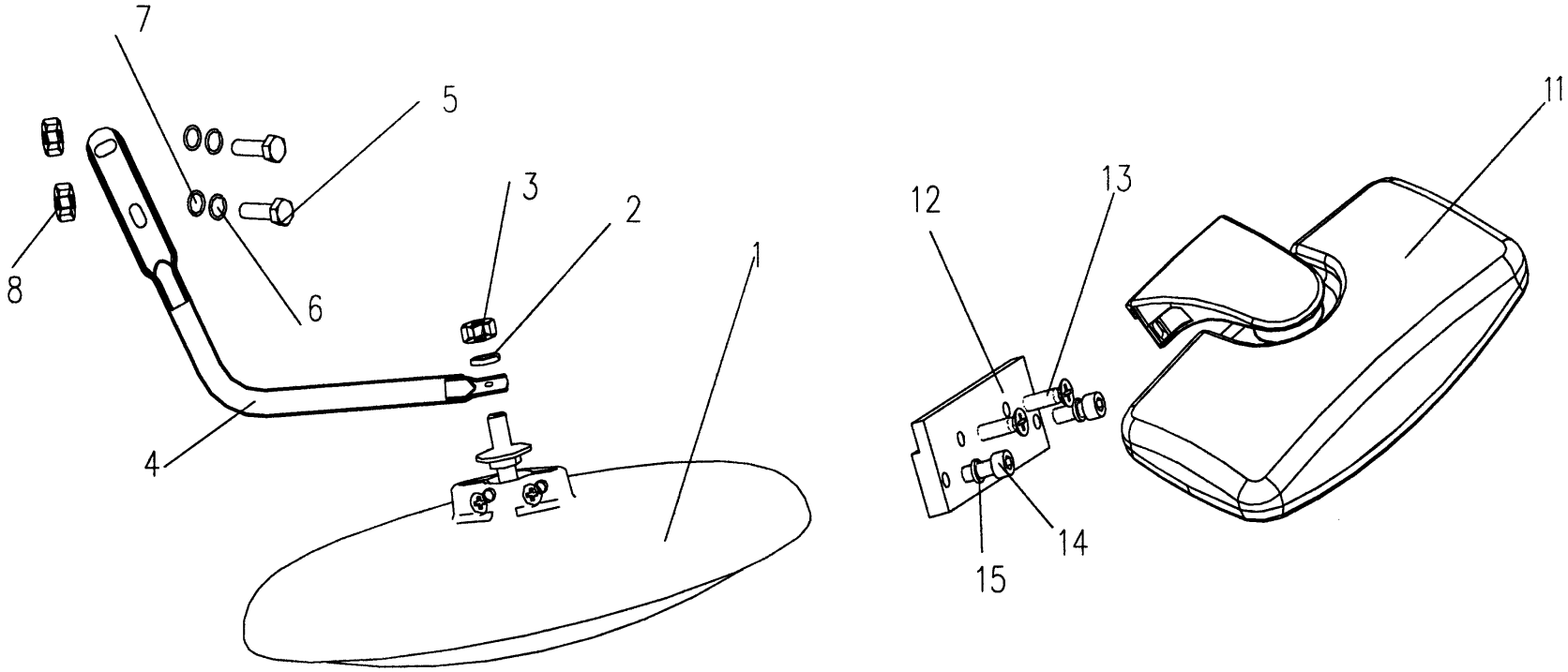

下视镜、路面镜 HWJSS022

图片序号	产品编号	产品名称	图号	物料特性	物料易损度
1	WG1642770004	下视镜	HWJSS022	3零件	非常规故障件
4	AZ1646770054	下视镜支架（右置）	HWJSS022	3零件	非常规故障件
4	AZ1646771000	下视镜支架（右置高顶）	HWJSS022	3零件	非常规故障件
4	AZ1642770054	下视镜支架	HWJSS022	3零件	非常规故障件

4	AZ1644771000	下视镜支架（高顶）	HWJSS022	3零件	非常规故障件
5	Q150B0825	六角头螺栓	HWJSS022	4标准件	非常规故障件
6	Q40308	弹簧垫圈	HWJSS022	4标准件	易损
7	Q40208	大垫圈	HWJSS022	4标准件	非常规故障件
8	Q340B08	1型六角螺母	HWJSS022	4标准件	非常规故障件
11	WG1600770007	路面镜总成	HWJSS022	1总成	非常规故障件
12	AZ1642770098	底板	HWJSS022	3零件	非常规故障件
13	Q2540620	十字槽沉头螺钉	HWJSS022	4标准件	非常规故障件
14	Q218B0616	内六角圆柱头螺钉	HWJSS022	4标准件	非常规故障件
15	Q40306	弹簧垫圈	HWJSS022	4标准件	易损

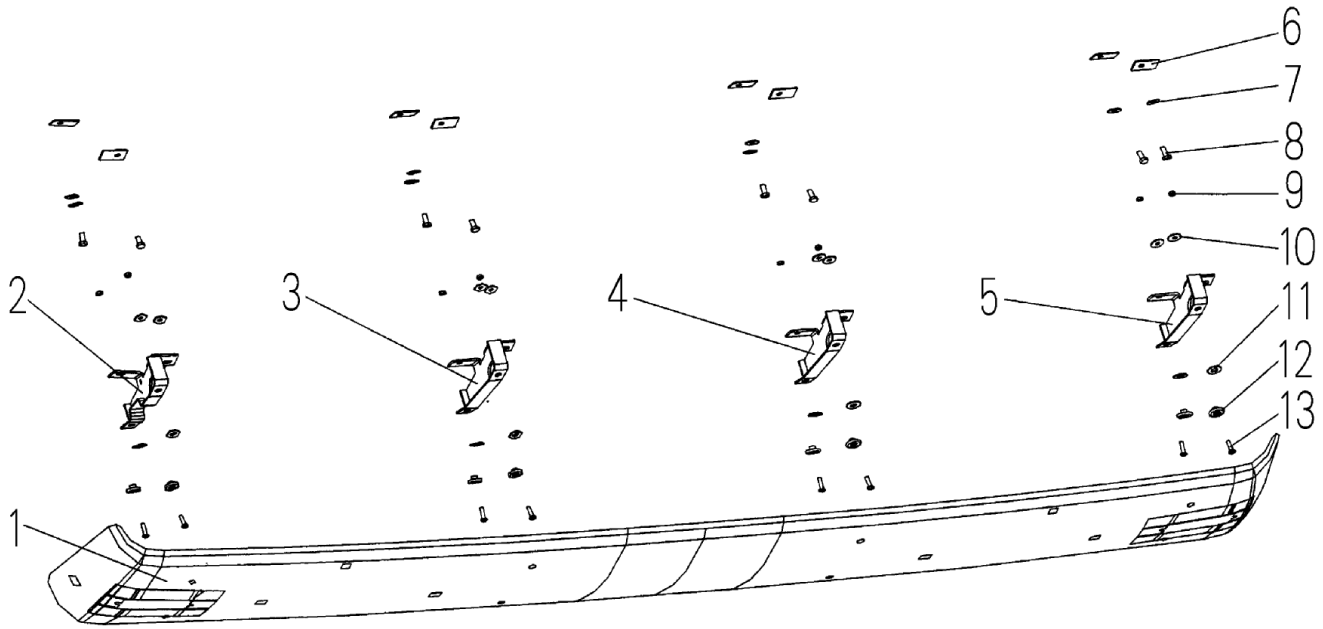

庶阳罩 HWJSS023

图片序号	产品编号	产品名称	图号	物料特性	物料易损度
1	WG1642870231	HOWO标准驾驶室遮阳罩	HWJSS023	3零件	非常规故障件
1	WG1644870002	HOWO高顶驾驶室遮阳罩	HWJSS023	3零件	非常规故障件
2	WG1642870232	右外支架	HWJSS023	3零件	非常规故障件
3	WG1642870234	右中支架	HWJSS023	3零件	非常规故障件
4	WG1642870235	左中支架	HWJSS023	3零件	非常规故障件
5	WG1642870233	左外支架	HWJSS023	3零件	非常规故障件
6	AZ1672870121	橡胶垫	HWJSS023	3零件	易损
7	Q40208	大垫圈	HWJSS023	4标准件	非常规故障件
8	Q150B0820	六角头螺栓	HWJSS023	4标准件	非常规故障件
9	Q340B06	六角螺母	HWJSS023	4标准件	非常规故障件
10	Q40206	大垫圈	HWJSS023	4标准件	非常规故障件
11	AZ1642870043	橡胶垫	HWJSS023	3零件	易损
12	AZ1608870008	异型垫片/81962100509	HWJSS023	3零件	非常规故障件
13	Q2140625	十字槽盘头螺钉	HWJSS023	3零件	非常规故障件

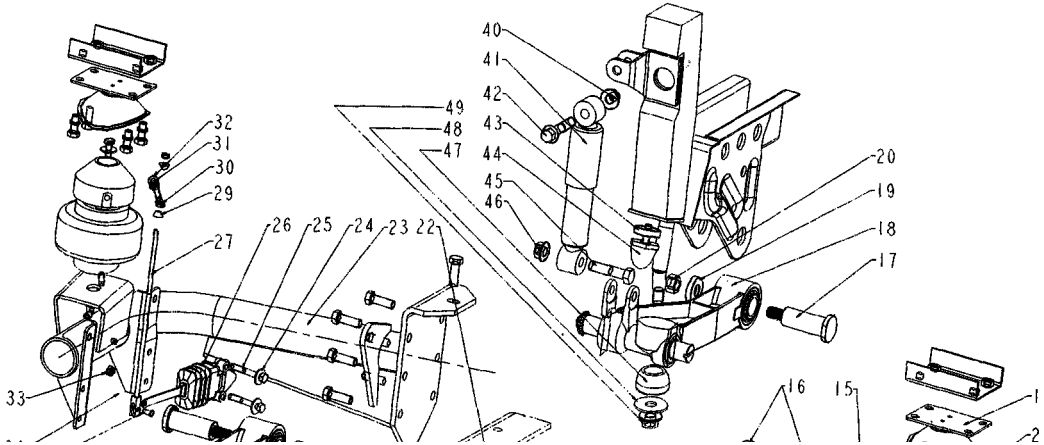

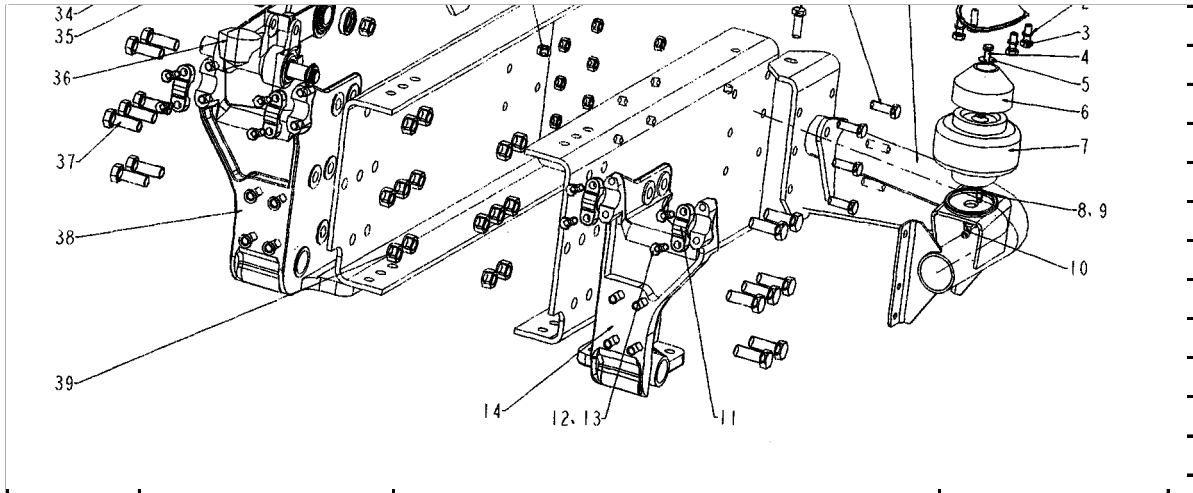

驾驶室前悬置 HWJSS024

图片序号	产品编号	产品名称	图号	物料特性	物料易损度
1	AZ1642430030	空气弹簧上支架总成	HWJSS024	1总成	非常规故障件
1	AZ1642430125	螺旋弹簧上支座总成	HWJSS024	1总成	非常规故障件
2	Q40310	弹簧垫圈	HWJSS024	4标准件	非常规故障件
3	Q150B1025	六角头螺栓	HWJSS024	4标准件	非常规故障件
4	Q150B0820	六角头螺栓	HWJSS024	4标准件	非常规故障件
5	Q41208	外锯齿锁紧垫圈	HWJSS024	4标准件	非常规故障件
6	WG1642430033	导向锥块	HWJSS024	3零件	非常规故障件
6	AZ1642430116	垫片	HWJSS024	3零件	非常规故障件
7	AZ1642430085	空气弹簧总成	HWJSS024	1总成	非常规故障件
7	WG1642430118	前螺旋弹簧Ⅰ	HWJSS024	3零件	非常规故障件
7	WG1642430117	前螺旋弹簧Ⅱ(中长\高顶)	HWJSS024	3零件	非常规故障件
8	Q40308	弹簧垫圈	HWJSS024	4标准件	非常规故障件
9	Q150B0820	六角头螺栓	HWJSS024	4标准件	非常规故障件
10	WG1642430086	管接头总成	HWJSS024	1总成	非常规故障件
11	AZ1642430043	盖板	HWJSS024	3零件	非常规故障件

12	Q40312	弹簧垫圈	HWJSS024	4标准件	易损
13	Q150B1235	六角头螺栓	HWJSS024	4标准件	非常规故障件
14	AZ1642430041	驾驶室左前支承支架	HWJSS024	3零件	非常规故障件
15	WG1642430010	前悬左下支架总成(空气悬挂)	HWJSS024	1总成	非常规故障件
15	AZ1642430110	前悬左下支架总成(螺旋弹簧悬挂)	HWJSS024	1总成	非常规故障件
16	Q151C1235	六角头螺栓	HWJSS024	4标准件	非常规故障件
17	AZ1642430071	螺栓	HWJSS024	3零件	非常规故障件
18	AZ1642430051	左摆臂总成	HWJSS024	1总成	非常规故障件
19	AZ1642430072	异形垫圈	HWJSS024	3零件	非常规故障件
20	190003888459	自锁螺母	HWJSS024	3零件	非常规故障件
22	190003888457	自锁螺母	HWJSS024	3零件	非常规故障件
23	WG1642430020	前悬右下支架总成(空气悬挂)	HWJSS024	1总成	非常规故障件
23	AZ1642430120	前悬右下支架总成(螺旋弹簧悬挂)	HWJSS024	1总成	非常规故障件
24	Q40208	大垫圈	HWJSS024	4标准件	非常规故障件
25	Q150B0855	六角头螺栓	HWJSS024	4标准件	非常规故障件
26	WG1642440051	高度控制阀总成	HWJSS024	1总成	非常规故障件
27	WG1642430035	推杆总成	HWJSS024	1总成	非常规故障件
29	AZ1642430036	半球垫片	HWJSS024	3零件	非常规故障件
30	AZ1642430034	推杆连接杆	HWJSS024	3零件	非常规故障件
31	Q340B08	Ⅰ型六角螺母	HWJSS024	4标准件	非常规故障件
32	Q41208	外锯齿锁紧垫圈	HWJSS024	4标准件	非常规故障件
33	Q340B08	Ⅰ型六角螺母	HWJSS024	4标准件	非常规故障件
34	Q5002012	开口销	HWJSS024	4标准件	易损
35	Q5100614	销轴	HWJSS024	4标准件	非常规故障件
36	AZ1642430052	右摆臂总成	HWJSS024	1总成	非常规故障件
37	Q151B1645	六角头螺栓	HWJSS024	4标准件	非常规故障件
38	AZ1642430042	驾驶室右前支承支架	HWJSS024	3零件	非常规故障件
39	190003888459	自锁螺母	HWJSS024	3零件	非常规故障件
40	Q33014	全金属六角法兰面自锁螺母	HWJSS024	4标准件	非常规故障件
41	AZ1642430091	前减振器总成	HWJSS024	1总成	非常规故障件
42	Q1841470	六角法兰面螺栓	HWJSS024	4标准件	非常规故障件
43	AZ1642430082	限位块垫圈	HWJSS024	3零件	非常规故障件
44	WG1642430081	限位块总成	HWJSS024	1总成	非常规故障件

45	Q150B1460	六角头螺栓	HWJSS024	4标准件	非常规故障件
46	Q33014	全金属六角法兰面自锁螺母	HWJSS024	4标准件	非常规故障件
47	AZ1642430097	橡胶限位块	HWJSS024	3零件	非常规故障件
48	Q40216	大垫圈	HWJSS024	4标准件	非常规故障件
49	Q33016	全金属六角法兰面自锁螺母	HWJSS024	4标准件	非常规故障件

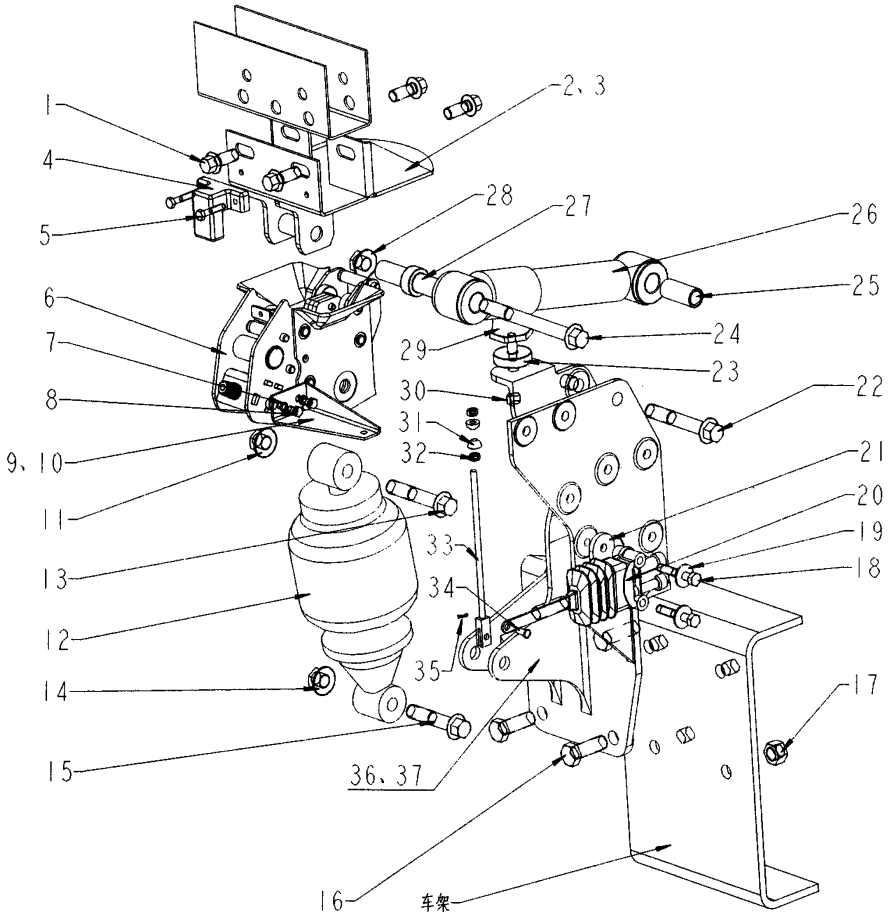

驾驶室后悬置		HWJSS025			
图片序号	产品编号	产品名称	图号	物料特性	物料易损度
1	Q1841230	六角法兰面螺栓	HWJSS025	4标准件	非常规故障件
2	WG1642440040	左上支架总成	HWJSS025	1总成	非常规故障件
3	WG1642440041	右上支架总成	HWJSS025	1总成	非常规故障件
4	WG1642440052	驾驶室锁止信号开关	HWJSS025	3零件	非常规故障件
5	Q150B0630	六角头螺栓	HWJSS025	1总成	非常规故障件
6	WG1642440101	液压锁总成	HWJSS025	1总成	非常规故障件
7	Q40306	弹簧垫圈	HWJSS025	4标准件	易损
8	Q150B0610	六角头螺栓	HWJSS025	4标准件	非常规故障件
11	Q33014	全金属六角法兰面自锁螺母	HWJSS025	4标准件	非常规故障件
12	AZ1642440027	后悬减振器总成（螺旋弹簧Ⅱ中长/高顶）	HWJSS025	1总成	非常规故障件
12	AZ1642440025	后悬减振器总成(空气悬挂)	HWJSS025	1总成	非常规故障件
12	WG1642440028	后悬减振器总成（螺旋弹簧Ⅰ）	HWJSS025	1总成	非常规故障件
13	Q1841480	六角法兰面螺栓	HWJSS025	4标准件	非常规故障件
14	Q33014	全金属六角法兰面自锁螺母	HWJSS025	4标准件	非常规故障件
15	Q1841470	六角法兰面螺栓	HWJSS025	4标准件	非常规故障件
16	Q151B1445	六角头螺栓	HWJSS025	4标准件	非常规故障件
17	190003888458	自锁螺母	HWJSS025	4标准件	非常规故障件
18	Q150B0850	六角头螺栓	HWJSS025	4标准件	非常规故障件
19	Q40208	大垫圈	HWJSS025	4标准件	非常规故障件
20	WG1642440051	高度控制阀总成	HWJSS025	1总成	非常规故障件
21	AZ1642440035	垫板	HWJSS025	3零件	非常规故障件
22	Q1841490	六角法兰面螺栓	HWJSS025	4标准件	非常规故障件
23	AZ1642430082	限位块垫圈	HWJSS025	3零件	非常规故障件
24	Q18414140	六角法兰面螺栓	HWJSS025	4标准件	非常规故障件
25	AZ1642440032	衬套II	HWJSS025	3零件	易损

26	AZ1642440021	横向稳定减振器总成	HWJSS025	1总成	非常规故障件
27	AZ1642440031	衬套I	HWJSS025	3零件	易损
28	Q33014	全金属六角法兰面自锁螺母	HWJSS025	4标准件	非常规故障件
29	WG1642430081	限位块总成	HWJSS025	1总成	非常规故障件
30	Q340B10	I型六角螺母	HWJSS025	4标准件	非常规故障件
31	AZ1642430036	半球垫片	HWJSS025	3零件	非常规故障件
32	Q340B06	I型六角螺母	HWJSS025	4标准件	非常规故障件
33	WG1642440060	推杆总成Ⅱ	HWJSS025	1总成	非常规故障件
34	Q5100614	销轴	HWJSS025	4标准件	非常规故障件
35	Q5002012	开口销	HWJSS025	4标准件	易损
36	AZ1642440011	左下支架	HWJSS025	3零件	非常规故障件
37	AZ1642440012	右下支架	HWJSS025	3零件	非常规故障件
38	WG1642440070	三通接头体	HWJSS025	3零件	非常规故障件
39	WG1642440072	双弯头软管	HWJSS025	3零件	非常规故障件

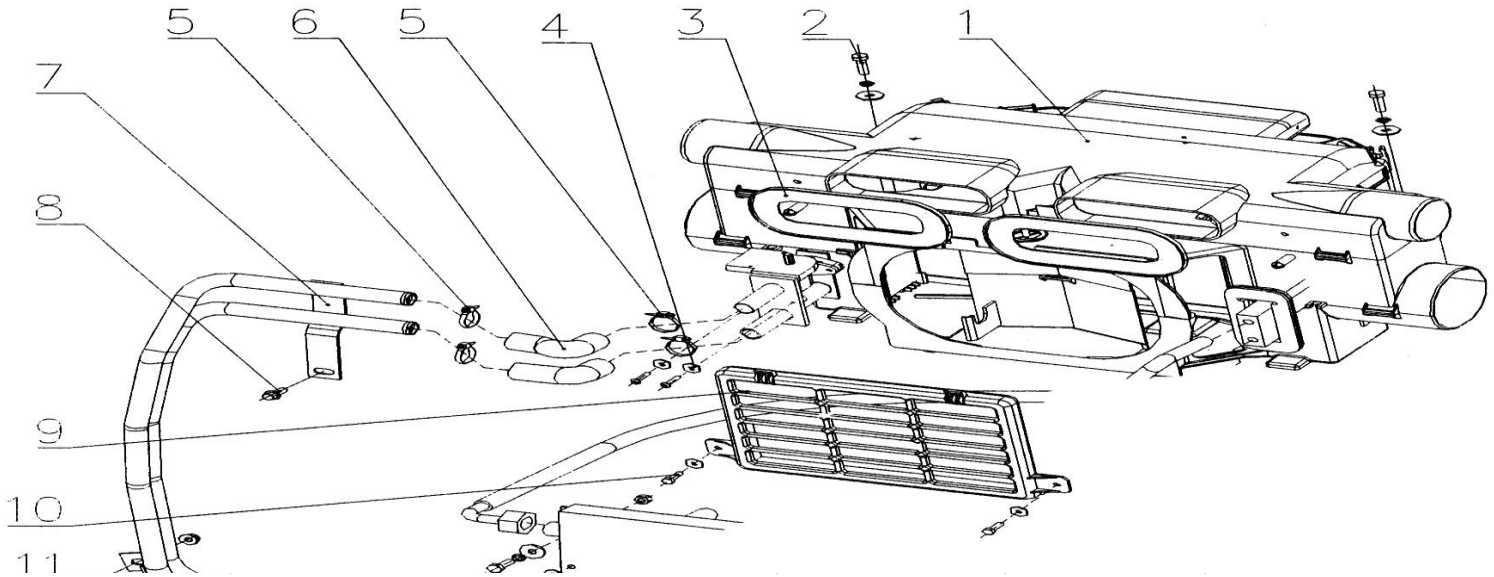

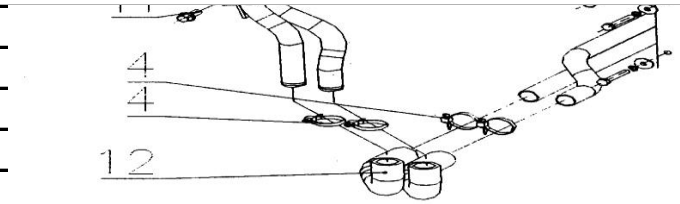

驾驶室暖风装置　HWJSS026

图片序号	产品编号	产品名称	图号	物料特性	物料易损度
1	AZ1630840302	暖风机总成 带电动风门	HWJSS026	3零件	非常规故障件
1-1	AZ1630840013	下壳体	HWJSS026	3零件	非常规故障件
1-2	AZ1630840091	滴水管	HWJSS026	3零件	非常规故障件
1-3	AZ1630840319	散热器总成	HWJSS026	1总成	非常规故障件
1-3-1	AZ1630840074	散热器	HWJSS026	3零件	非常规故障件
1-3-2	AZ1630840320	水阀总成	HWJSS026	1总成	非常规故障件
1-3-3	AZ1630840066	O型密封圈	HWJSS026	3零件	易损
1-3-4	AZ1630840073	进水管总成	HWJSS026	1总成	非常规故障件
1-3-5	AZ1630840072	出水管总成	HWJSS026	1总成	非常规故障件
1-4	AZ1630840015	进风门总成	HWJSS026	1总成	非常规故障件
1-5	AZ1630840312	中壳体	HWJSS026	3零件	非常规故障件
1-6	AZ1630840092	泡沫密封条I	HWJSS026	3零件	非常规故障件
1-7	AZ1630840063	连接卡子	HWJSS026	3零件	易损
1-8	AZ1630840014	风机总成	HWJSS026	1总成	非常规故障件
1-9	Q2714216	十字槽盘头自攻螺钉	HWJSS026	4标准件	非常规故障件
1-10	AZ1630840321	风机调速块总成	HWJSS026	1总成	非常规故障件
1-11	AZ1630840323	风机电线束总成	HWJSS026	1总成	非常规故障件
1-28	AZ1630840037	左风门	HWJSS026	3零件	易损
1-29	AZ1630840038	右风门	HWJSS026	3零件	易损
1-30	AZ1630840040	前风门	HWJSS026	3零件	易损
1-33	AZ1630840036	后风门	HWJSS026	3零件	易损
2	Q150B0830	六角头螺栓	HWJSS026	4标准件	易损

2a	Q40308	弹簧垫圈	HWJSS026	4标准件	易损
2b	Q40208	大垫圈	HWJSS026	4标准件	非常规故障件
3	AZ1630840062	扁橡胶密封套	HWJSS026	4标准件	非常规故障件
4	Q2714825	十字槽盘头自攻螺钉	HWJSS026	4标准件	非常规故障件
4a	Q40206	大垫圈	HWJSS026	4标准件	非常规故障件
5	190003989340	软管卡箍	HWJSS026	3零件	非常规故障件
6	WG1642840091	成型软管I	HWJSS026	3零件	非常规故障件
7	AZ1642840013	钢管总成	HWJSS026	3零件	非常规故障件
8	Q1840816	六角法兰面螺栓	HWJSS026	4标准件	非常规故障件
9	AZ1642840084	进风口护网总成	HWJSS026	1总成	非常规故障件
10	Q150B0620	六角头螺栓	HWJSS026	4标准件	非常规故障件
10a	Q40206	大垫圈	HWJSS026	4标准件	非常规故障件
11	Q1840825	六角法兰面螺栓	HWJSS026	4标准件	非常规故障件
11a	Q33008	全金属六角法兰面锁紧螺母	HWJSS026	4标准件	非常规故障件
12	WG1642840092	成型软管II	HWJSS026	4标准件	非常规故障件
13	WG1630840322	操纵面板总成	HWJSS026	1总成	非常规故障件
14	AZ1630820312	空调线束总成	HWJSS026	1总成	非常规故障件
15	WG1630820313	温度传感器总成	HWJSS026	1总成	非常规故障件

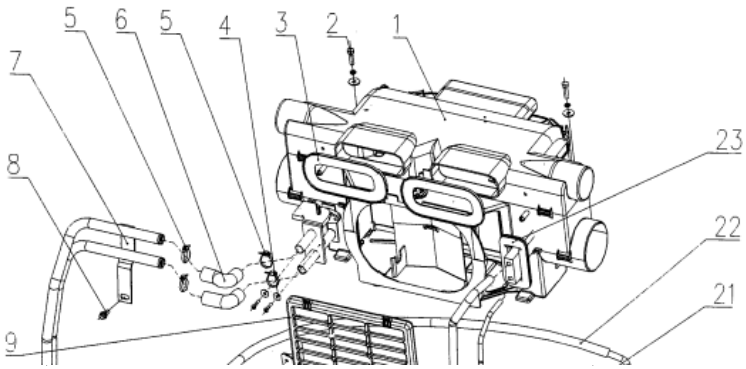

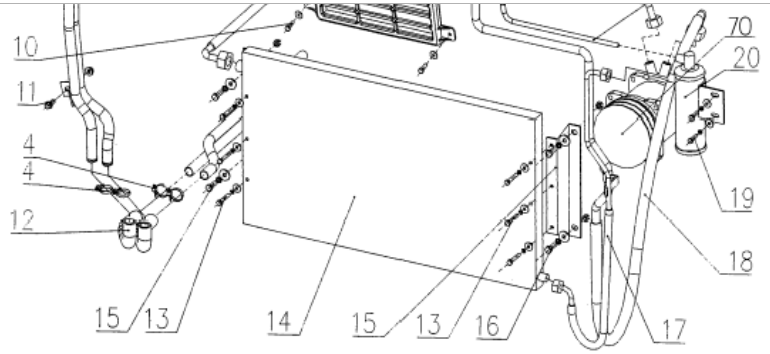

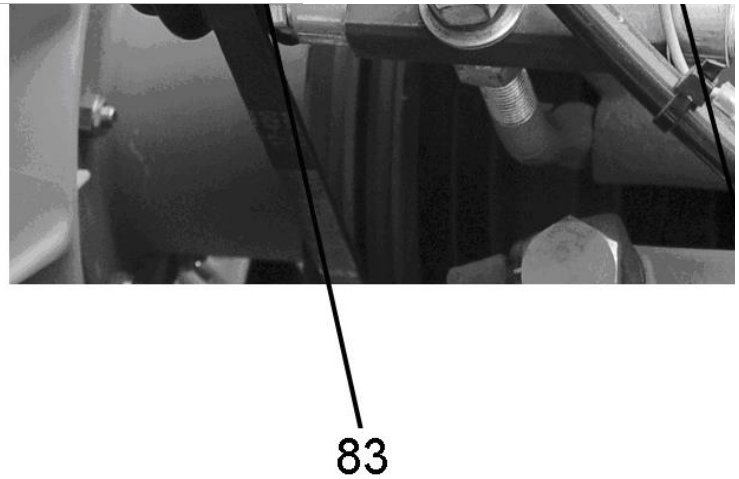

空调装置HWJSS027

图片序号	产品编号	产品名称	图号	物料特性	物料易损度
1	WG1642820002	带电动风门的空调器总成	HWJSS027	1总成	非常规故障件
1-1	AZ1630840013	下壳体	HWJSS027	3零件	非常规故障件
1-2	AZ1630840091	滴水管	HWJSS027	3零件	非常规故障件
1-3	AZ1630840319	带电控水阀的散热器总成	HWJSS027	1总成	非常规故障件
1-3-1	AZ1630840074	散热器	HWJSS027	3零件	非常规故障件
1-3-2	AZ1630840073	进水管总成	HWJSS027	1总成	非常规故障件
1-3-3	AZ1630840066	O型密封圈	HWJSS027	3零件	非常规故障件
1-3-4	AZ1630840072	出水管总成	HWJSS027	1总成	非常规故障件
1-3-5	AZ1630840320	水阀总成(带电控)	HWJSS027	1总成	非常规故障件
1-4	AZ1630840326	3＃转向水阀	HWJSS027	3零件	非常规故障件
1-5	Q2723525	十字槽盘头自攻螺钉	HWJSS027	4标准件	非常规故障件
1-6	AZ1642820010	蒸发器总成	HWJSS027	1总成	非常规故障件
1-7	AZ1630840015	进风门总成	HWJSS027	1总成	非常规故障件
1-8	AZ1630840312	中壳体	HWJSS027	1总成	非常规故障件
1-9	AZ1630840092	泡沫密封条Ⅰ	HWJSS027	3零件	易损

1-10	AZ1630840063	连接卡子	HWJSS027	3零件	非常规故障件
1-11	AZ1630840014	风机总成	HWJSS027	1总成	非常规故障件
1-12	AZ1630840323	风机线束总成	HWJSS027	1总成	非常规故障件
1-13	Q2714216	十字槽盘头自攻螺钉	HWJSS027	4标准件	非常规故障件
1-14	AZ1630840321	风机调速块总成	HWJSS027	3零件	非常规故障件
1-15	AZ1630840049	转动板	HWJSS027	3零件	非常规故障件
1-16	AZ1630840050	转动臂	HWJSS027	3零件	非常规故障件
1-17	AZ1630840051	扭簧	HWJSS027	3零件	易损
1-18	AZ1630840052	大垫片	HWJSS027	3零件	非常规故障件
1-19	AZ1630840065	圆轴棘刺卡环	HWJSS027	3零件	非常规故障件
1-20	AZ1630840045	连杆Ⅱ	HWJSS027	3零件	非常规故障件
1-21	AZ1630840046	连杆Ⅲ	HWJSS027	3零件	非常规故障件
1-22	AZ1630840047	连杆Ⅳ	HWJSS027	3零件	非常规故障件
1-23	AZ1630840325	2#转向器（风外循环风门）	HWJSS027	3零件	非常规故障件
1-24	Q2723525	十字槽盘头自攻螺钉	HWJSS027	4标准件	非常规故障件
1-25	AZ1630840313	摆臂	HWJSS027	3零件	非常规故障件
1-26	AZ1630840314	曲拉杆	HWJSS027	3零件	非常规故障件
1-27	AZ1630840053	莲花座	HWJSS027	3零件	非常规故障件
1-28	AZ1630840311	上壳体	HWJSS027	3零件	非常规故障件
1-29	AZ1630840401	出风口自粘密封垫Ⅱ	HWJSS027	3零件	非常规故障件
1-30	AZ1630840093	泡沫密封条Ⅱ	HWJSS027	3零件	易损
1-31	AZ1630840063	连接卡子	HWJSS027	3零件	非常规故障件
1-32	AZ1630840037	左风门	HWJSS027	3零件	非常规故障件
1-33	AZ1630840038	右风门（与左件对称）	HWJSS027	3零件	非常规故障件
1-34	AZ1630840040	前风门	HWJSS027	3零件	非常规故障件
1-35	AZ1630840041	连杆I	HWJSS027	3零件	非常规故障件
1-36	AZ1630840035	方轴	HWJSS027	3零件	非常规故障件
1-37	AZ1630840036	后风门	HWJSS027	3零件	非常规故障件
1-38	AZ1630840039	曲拉杆I	HWJSS027	3零件	非常规故障件
1-39	AZ1630840053	莲花座	HWJSS027	3零件	非常规故障件
1-40	AZ1630840034	扇形锥齿轮	HWJSS027	3零件	非常规故障件
1-41	AZ1630840315	锥齿轮轴	HWJSS027	3零件	非常规故障件

1-42	Q43660	开口挡圈	HWJSS027	4标准件	易损
1-43	AZ1630840324	1#转向器（风部风门）	HWJSS027	3零件	非常规故障件
1-44	Q2723525	十字槽盘头自攻螺钉	HWJSS027	4标准件	非常规故障件
1-45	AZ1630840016	进风口密封环	HWJSS027	3零件	非常规故障件
1-46	AZ1630840021	挡板	HWJSS027	3零件	非常规故障件
2a	Q150B0830	六角头螺栓	HWJSS027	4标准件	非常规故障件
2b	Q40308	弹簧垫圈	HWJSS027	4标准件	易损
2c	Q40208	大垫圈	HWJSS027	4标准件	非常规故障件
3	AZ1630840062	扁橡胶密封套	HWJSS027	3零件	易损
4	Q2714825	十字槽盘头自攻螺钉	HWJSS027	4标准件	非常规故障件
4a	Q40206	大垫圈	HWJSS027	4标准件	非常规故障件
5	190003989340	软管卡箍	HWJSS027	3零件	非常规故障件
6	WG1642840091	成型软管Ⅰ	HWJSS027	3零件	非常规故障件
7	AZ1642840013	钢管总成	HWJSS027	3零件	非常规故障件
8	Q1840816	六角法兰面螺栓	HWJSS027	4标准件	非常规故障件
9	AZ1642840084	进风口护网总成	HWJSS027	3零件	非常规故障件
10	Q150B0620	六角头螺栓	HWJSS027	4标准件	非常规故障件
10a	Q40206	大垫圈	HWJSS027	4标准件	非常规故障件
11	Q1840825	六角法兰面螺栓	HWJSS027	4标准件	非常规故障件
11a	Q33008	全金属六角法兰面锁紧螺母	HWJSS027	4标准件	非常规故障件
12	WG1642840092	成型软管Ⅱ	HWJSS027	3零件	非常规故障件
13	Q150B0640	六角头螺栓	HWJSS027	4标准件	非常规故障件
13a	Q40306	弹簧垫圈	HWJSS027	4标准件	易损
13b	Q40206	大垫圈	HWJSS027	4标准件	非常规故障件
14	WG1630820073	冷凝器总成	HWJSS027	1总成	非常规故障件
15	WG1642820011	冷凝器左支架总成	HWJSS027	1总成	非常规故障件
15a	WG1642828011	冷凝器左支架总成	HWJSS027	1总成	非常规故障件
15	WG1642820012	冷凝器右支架总成	HWJSS027	1总成	非常规故障件
15a	WG1642828012	冷凝器右支架总成	HWJSS027	1总成	非常规故障件
16	Q150B0825	六角头螺栓	HWJSS027	4标准件	非常规故障件
16a	Q40308	弹簧垫圈	HWJSS027	4标准件	易损

16b	Q40208	大垫圈	HWJSS027	4标准件	非常规故障件
16c	Q340B08	1型六角螺母	HWJSS027	4标准件	非常规故障件
17	WG1642820017	冷-储软管总成	HWJSS027	1总成	非常规故障件
18	WG1642820019	蒸-压软管总成	HWJSS027	1总成	非常规故障件
18	WG1642828019	蒸-压软管总成	HWJSS027	1总成	非常规故障件
19	Q150B0625	六角头螺栓	HWJSS027	4标准件	非常规故障件
19	Q40306	弹簧垫圈	HWJSS027	4标准件	易损
19	Q40206	大垫圈	HWJSS027	4标准件	非常规故障件
20	WG1642820015	储液器总成	HWJSS027	1总成	非常规故障件
21	WG1642820018	储-蒸高压管	HWJSS027	3零件	非常规故障件
22	WG1642820016	压-冷软管总成	HWJSS027	1总成	非常规故障件
22	WG1642828016	压-冷软管总成	HWJSS027	1总成	非常规故障件
23	WG1630820019	橡胶衬套	HWJSS027	3零件	非常规故障件
70	WG1500139000	制冷压缩机	HWJSS027	3零件	非常规故障件
83	WG1500130016	三角皮带	HWJSS027	3零件	易损

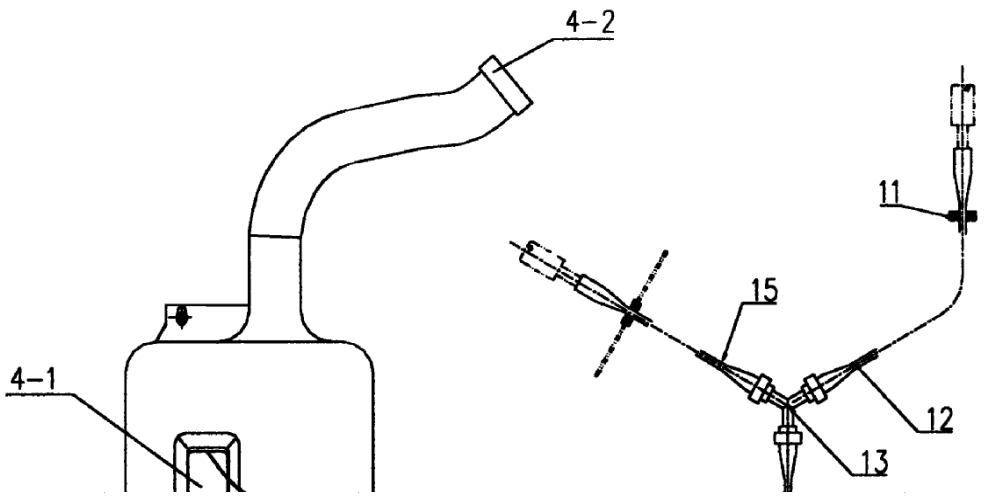

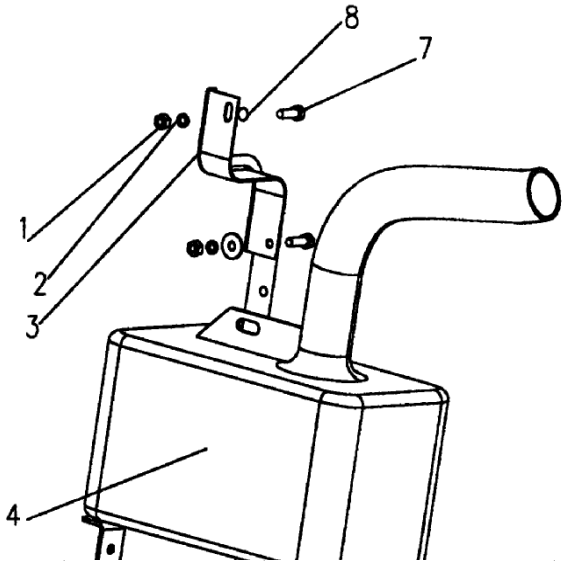

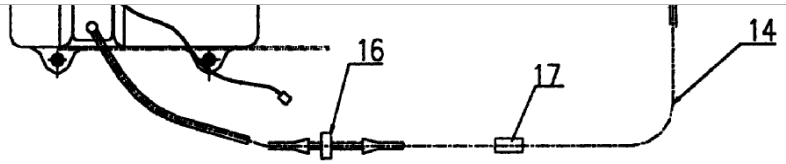

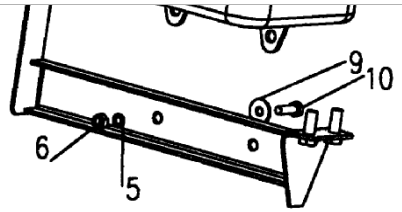

封窗洗涤装置

HWJSS028

图片序号	产品编号	产品名称	图号	物料特性	物料易损度
1	Q340B06	I型六角螺母	HWJSS028	4标准件	非常规故障件
2	Q40306	弹簧垫圈	HWJSS028	4标准件	易损
3	AZ1642860009	风窗洗涤器容器支架	HWJSS028	3零件	非常规故障件
4	WG1642860001	风窗洗涤器总成	HWJSS028	1总成	非常规故障件
5	Q40308	弹簧垫圈	HWJSS028	4标准件	易损
6	340B08	I型六角螺母	HWJSS028	4标准件	非常规故障件
7	Q150B0625	六角头螺栓	HWJSS028	4标准件	非常规故障件
8	Q40206	大垫圈	HWJSS028	4标准件	非常规故障件
9	Q40208	大垫圈	HWJSS028	4标准件	非常规故障件
10	Q150B0830	六角头螺栓	HWJSS028	4标准件	非常规故障件
11	AZ1642860007	过板护圈	HWJSS028	3零件	非常规故障件
12	AZ1642860003	软管I	HWJSS028	3零件	非常规故障件
13	116000770121	V型管接头	HWJSS028	3零件	非常规故障件
14	AZ1642860005	软管III	HWJSS028	3零件	非常规故障件
15	AZ1642860004	软管II	HWJSS028	3零件	非常规故障件
16	AZ1600860121	二通接头	HWJSS028	3零件	非常规故障件
17	WG1600860008	电线束夹箍	HWJSS028	3零件	易损

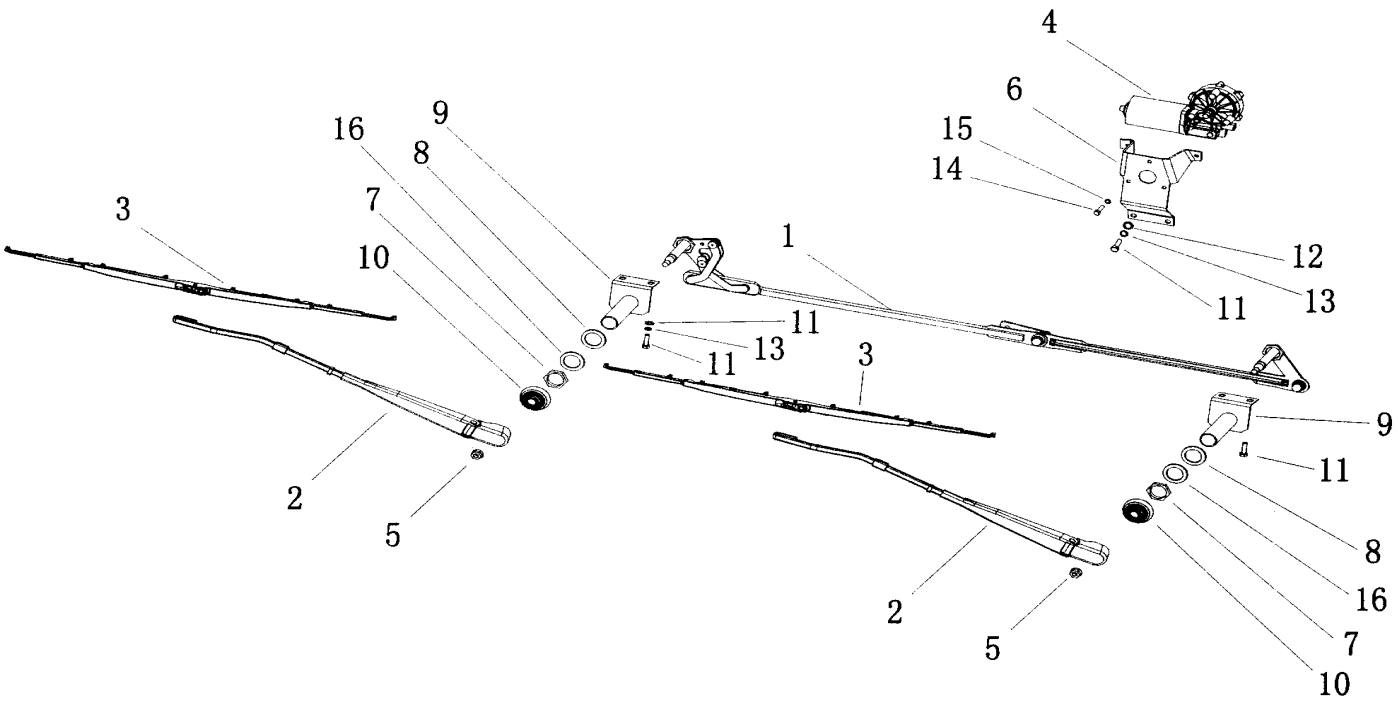

雨刮器　HWJSS029

图片序号	产品编号	产品名称	图号	物料特性	物料易损度
0	WG1642740002	雨刮器总成（含1~5）	HWJSS029	1总成	非常规故障件
0	WG1646740002	雨刮器总成（含1~5）(右置车)	HWJSS029	1总成	非常规故障件
1	WG1642740009	连杆总成	HWJSS029	1总成	非常规故障件
2	WG1642740010	雨挂臂总成	HWJSS029	1总成	非常规故障件
3	WG1642740011	刮片总成	HWJSS029	1总成	非常规故障件
4	WG1642740008	雨刮器电机	HWJSS029	3零件	非常规故障件
5	Q33010	法兰锁止螺母	HWJSS029	4标准件	非常规故障件
6	WG1642740003	电机支架	HWJSS029	3零件	非常规故障件

7	AZ1642740004	薄六角螺母	HWJSS029	3零件	非常规故障件
8	AZ1642740005	薄垫圈	HWJSS029	3零件	非常规故障件
9	AZ1642740006	支座总成	HWJSS029	1总成	非常规故障件
10	AZ1642740007	护盖	HWJSS029	3零件	非常规故障件
11	Q150B0812	六角头螺栓	HWJSS029	4标准件	非常规故障件
12	Q40108	平垫圈	HWJSS029	4标准件	非常规故障件
13	Q40308	弹簧垫圈	HWJSS029	4标准件	易损
14	Q150B0616	六角头螺栓	HWJSS029	4标准件	非常规故障件
15	Q40306	弹簧垫圈	HWJSS029	4标准件	易损
16	Q40126	平垫圈	HWJSS029	4标准件	非常规故障件

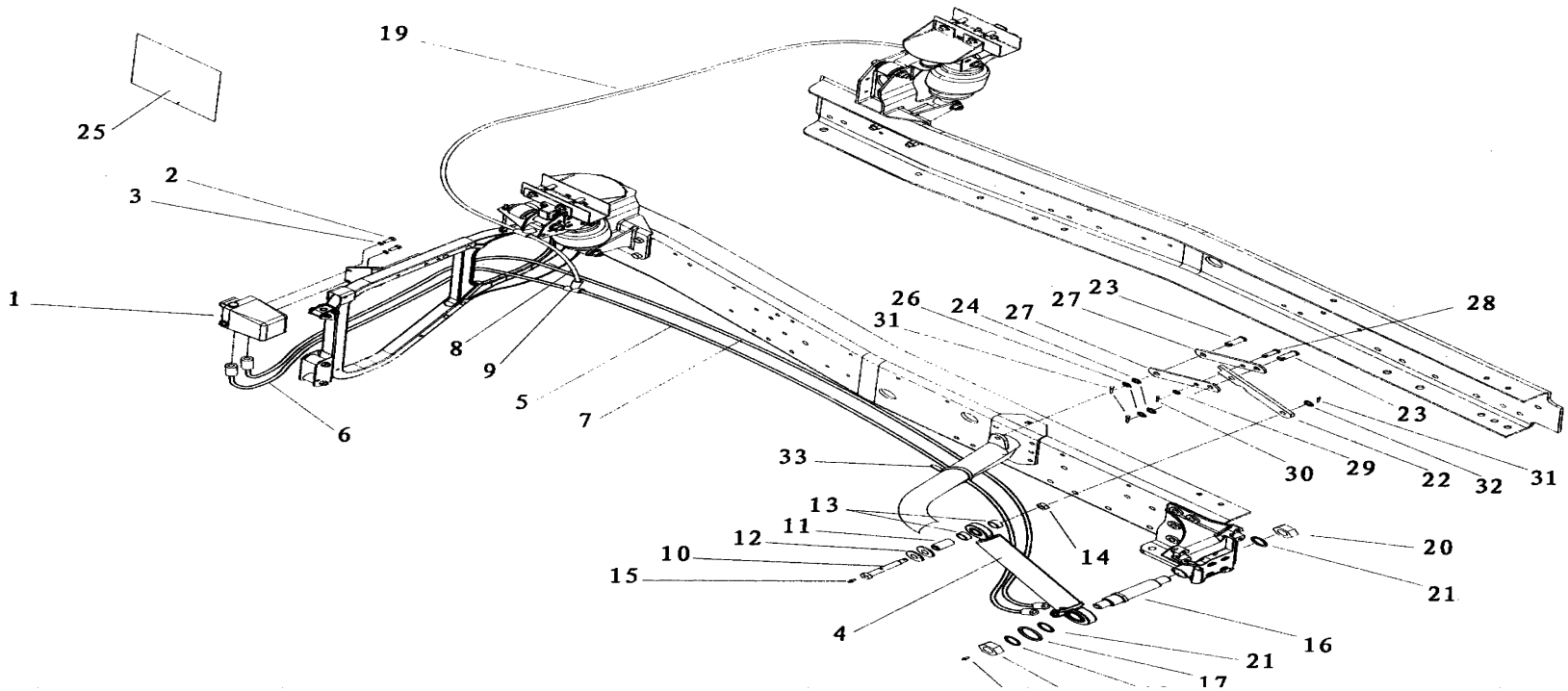

15 20 18 17

翻转装置 HWJSS030

图片序号	产品编号	产品名称	图号	物料特性	物料易损度
1	WG9719820001	液压手动油泵	HWJSS030	3零件	非常规故障件
2	Q150B1020	六角头螺栓	HWJSS030	4标准件	非常规故障件
3	Q40310	弹簧垫圈	HWJSS030	4标准件	易损
4	WG9719820002	驾驶室举升油缸	HWJSS030	3零件	非常规故障件
5	WG9719821005	单弯头高压软管（2600）	HWJSS030	3零件	非常规故障件
6	WG9719821006	单弯头高压软管（600）	HWJSS030	3零件	非常规故障件
7	WG9719820007	双弯头高压软管（3150）	HWJSS030	3零件	非常规故障件
8	WG1642440075	单弯头软管	HWJSS030	3零件	非常规故障件
9	190003559482	卡套式三通管接头	HWJSS030	3零件	非常规故障件
10	AZ9719820008	驾驶室翻转油缸支承轴I	HWJSS030	3零件	非常规故障件
11	AZ9719820009	衬套	HWJSS030	3零件	易损
12	Q40216	大垫圈	HWJSS030	4标准件	非常规故障件
13	AZ9719820012	衬套	HWJSS030	3零件	易损
14	190003888459	自锁螺母	HWJSS030	3零件	易损
15	Q700B06	直通式滑脂嘴	HWJSS030	4标准件	易损
16	AZ9719820010	驾驶室翻转油缸支承轴II	HWJSS030	3零件	非常规故障件
17	WG9719820011	大垫片	HWJSS030	3零件	非常规故障件
18	Q40124	平垫圈	HWJSS030	4标准件	非常规故障件
19	WG1642440072	双弯头软管（3500）	HWJSS030	3零件	非常规故障件
20	Q33424	自锁螺母	HWJSS030	4标准件	非常规故障件
21	WG9719820013	垫圈	HWJSS030	3零件	非常规故障件
22	AZ9719820021	上撑条	HWJSS030	3零件	非常规故障件
23	Q5101428	销轴(h11)	HWJSS030	4标准件	非常规故障件
24	Q40114	平垫圈	HWJSS030	4标准件	非常规故障件
26	Q41814	波形弹性垫圈	HWJSS030	4标准件	非常规故障件
27	AZ9719820022	下撑条	HWJSS030	3零件	非常规故障件

28	190003903452	销轴	HWJSS030	3零件	非常规故障件
29	Q41710	鞍形弹性垫圈	HWJSS030	4标准件	易损
30	Q5003216	开口销	HWJSS030	4标准件	易损
31	Q5004028	开口销	HWJSS030	4标准件	易损
32	Q40112	平垫圈	HWJSS030	4标准件	易损
33	190003171356	塑料紧固带	HWJSS030	3零件	易损

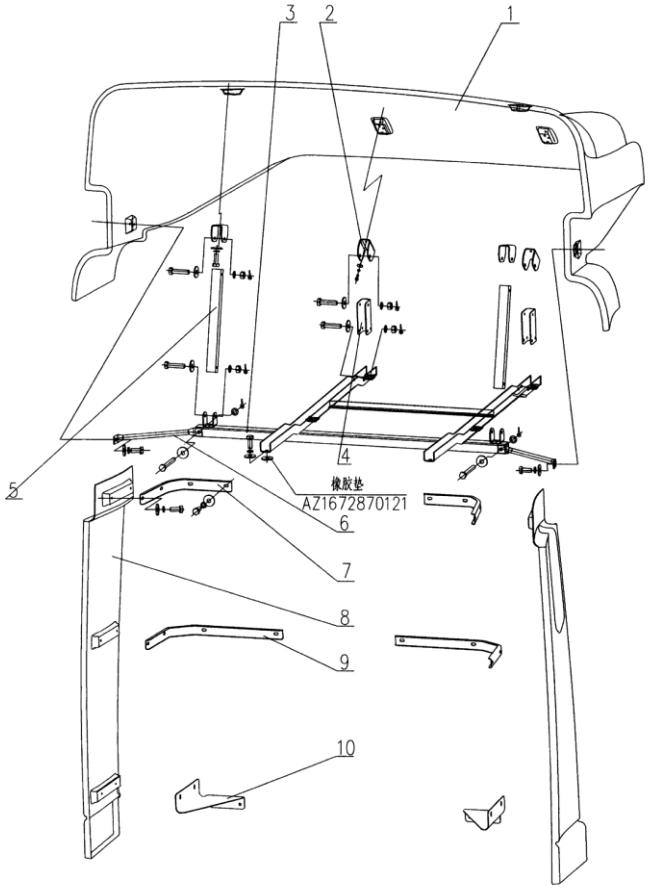

导流罩、导风板　HWJSS031A

图片序号	产品编号	产品名称	图号	物料特性	物料易损度
1	WG1642870141	导流罩总成	HWJSS031A	1总成	非常规故障件
2	AZ1642870145	支座	HWJSS031A	3零件	非常规故障件
2a	Q150B0820	六角头螺栓	HWJSS031A	4标准件	非常规故障件
2b	Q40208	大垫圈	HWJSS031A	4标准件	非常规故障件
2c	Q40308	弹簧垫圈	HWJSS031A	4标准件	非常规故障件
3	AZ1642870143	支架焊接总成	HWJSS031A	4标准件	非常规故障件
3a	AZ1672870121	橡胶垫	HWJSS031A	3零件	易损
3b	Q150B0820	六角头螺栓	HWJSS031A	4标准件	非常规故障件
3c	Q40208	大垫圈	HWJSS031A	4标准件	非常规故障件
3d	Q40308	弹簧垫圈	HWJSS031A	4标准件	易损
4	AZ1642870148	前支架	HWJSS031A	3零件	非常规故障件
4a	Q173B0870	六角头螺杆带孔螺栓	HWJSS031A	4标准件	非常规故障件
4b	Q5002020	开口销	HWJSS031A	4标准件	易损
4c	Q40208	大垫圈	HWJSS031A	4标准件	非常规故障件
4d	Q41208	外锯齿锁紧垫圈	HWJSS031A	4标准件	非常规故障件
4e	Q241B08	I型六角螺母-细牙	HWJSS031A	4标准件	非常规故障件
5	AZ1642870146	后支架	HWJSS031A	3零件	非常规故障件
5a	Q173B0870	六角头螺杆带孔螺栓	HWJSS031A	4标准件	非常规故障件
5b	Q5002020	开口销	HWJSS031A	4标准件	易损
5c	Q40208	大垫圈	HWJSS031A	4标准件	非常规故障件
5d	Q41208	外锯齿锁紧垫圈	HWJSS031A	4标准件	非常规故障件
5e	Q341B08	I型六角螺母-细牙	HWJSS031A	4标准件	非常规故障件
6	AZ1642870147	侧支架	HWJSS031A	3零件	非常规故障件
6a	Q173B0870	六角头螺杆带孔螺拴	HWJSS031A	4标准件	非常规故障件
6b	Q5002020	开口销	HWJSS031A	4标准件	易损
6c	Q41208	外锯齿锁紧垫圈	HWJSS031A	4标准件	非常规故障件

6d	Q341B08	I型六角螺母-细牙	HWJSS031A	4标准件	非常规故障件
6e	Q40208	大垫圈	HWJSS031A	4标准件	非常规故障件
6f	Q150B0820	六角头螺栓	HWJSS031A	4标准件	非常规故障件
7	WG1644870013	左上支架	HWJSS031A	3零件	非常规故障件
7	WG1644870019	右上支架	HWJSS031A	3零件	非常规故障件
7a	Q150B0820	六角头螺栓	HWJSS031A	4标准件	非常规故障件
7b	Q40208	大垫圈	HWJSS031A	4标准件	非常规故障件
7c	Q40308	弹簧垫圈	HWJSS031A	4标准件	易损
8	WG1644870011	下导流板（右）	HWJSS031A	3零件	非常规故障件
8a	AZ1644870012	下导流板（左）	HWJSS031A	3零件	非常规故障件
9	AZ1642870014	侧导流板支架（中）	HWJSS031A	3零件	非常规故障件
9a	Q150B0820	六角头螺栓	HWJSS031A	4标准件	非常规故障件
9b	Q40208	大垫圈	HWJSS031A	4标准件	非常规故障件
9c	Q40308	弹簧垫圈	HWJSS031A	4标准件	易损
10	AZ1644870015	下支架（右）	HWJSS031A	3零件	非常规故障件
10a	AZ1644870018	下支架（左）	HWJSS031A	3零件	非常规故障件
10b	Q150B0820	六角头螺栓	HWJSS031A	3零件	非常规故障件
10c	Q40208	大垫圈	HWJSS031A	3零件	非常规故障件
10d	Q40308	弹簧垫圈	HWJSS031A	3零件	易损
11	AZ1630230125	橡胶减震垫	HWJSS031A	3零件	易损
12	AZ1672870121	橡胶垫	HWJSS031A	3零件	易损
13	AZ1642930061	螺母板总成	HWJSS031A	1总成	非常规故障件

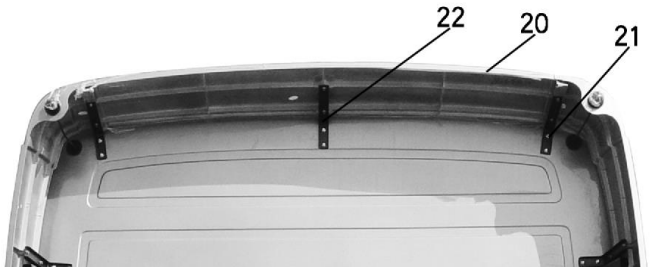

导流罩、导风板　HWJSS0031B

图片序号	产品编号	产品名称	图号	物料特性	物料易损度
20	WG1644870016	上导流板	HWJSS031B	3零件	非常规故障件
21	WG1644870017	上导流板侧支架	HWJSS031B	3零件	非常规故障件
22	WG1644870020	上导流板中支架	HWJSS031B	3零件	非常规故障件

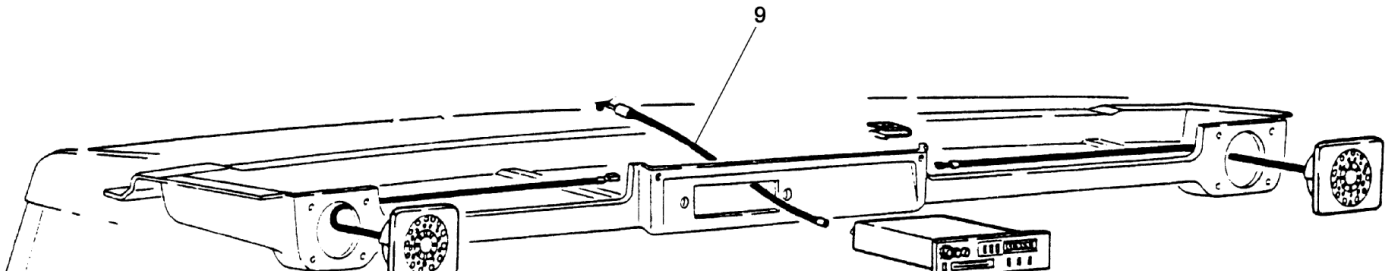

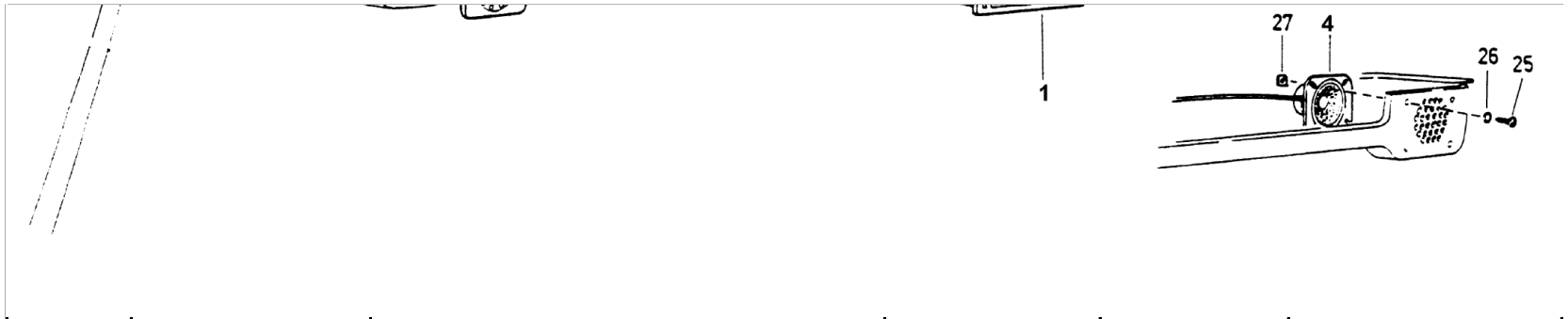

收放机　HWJSS032

图片序号	产品编号	产品名称	图号	物料特性	物料易损度
1	WG9130780026	收放机（自动翻带、液晶显示频率）	HWJSS032	1总成	非常规故障件
1	WG9719780002	汽车CD、收放音机	HWJSS032	1总成	非常规故障件
1	WG9719780001	带电子调谐收放机	HWJSS032	1总成	非常规故障件
4	WG9719780003	扬声器	HWJSS032	3零件	非常规故障件
5	AZ9719770006	驾驶室顶蓬电线束	HWJSS032	3零件	非常规故障件
5	AZ9719770003	驾驶室顶蓬电线束(普通收放机)	HWJSS032	3零件	非常规故障件
9	WG9130780001	馈线（200cm）	HWJSS032	3零件	非常规故障件
25	Q2714216	十字槽弯头自攻螺钉	HWJSS032	4标准件	非常规故障件
26	Q40004	小垫圈	HWJSS032	4标准件	非常规故障件
27	190003699563	簧片螺母	HWJSS032	3零件	非常规故障件

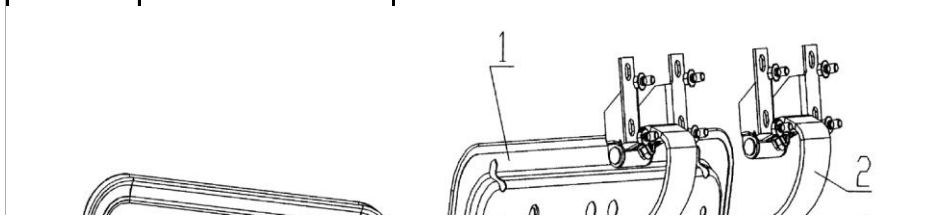

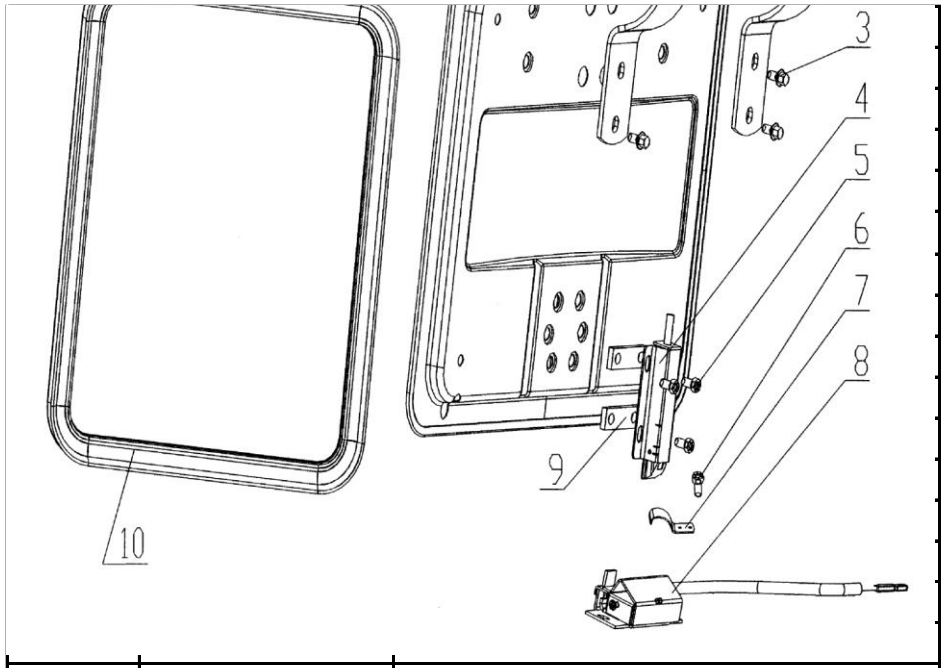

中长、高顶驾驶室工具箱　HWJSS033

图片序号	产品编号	产品名称	图号	物料特性	物料易损度
1	WG1642770006	顶窗盖板焊接总成	HWJSS033	1总成	非常规故障件
2	WG1642290002	工具箱铰链总成	HWJSS033	4标准件	非常规故障件
3	Q1840612	六角法兰面螺栓	HWJSS033	1总成	非常规故障件
4	WG1642290005	工具箱锁销总成	HWJSS033	4标准件	非常规故障件
5	Q2100612	内六角花形园柱头螺钉	HWJSS033	4标准件	非常规故障件
6	Q218B0616	内六角园柱头螺钉	HWJSS033	3零件	非常规故障件
7	Q68108	单管夹片	HWJSS033	1总成	非常规故障件
8	WG1642290003	工具箱锁总成	HWJSS033	3零件	非常规故障件
9	WG1642290004	垫板	HWJSS033	3零件	非常规故障件
10	WG1642290006	工具箱密封条	HWJSS033	3零件	易损

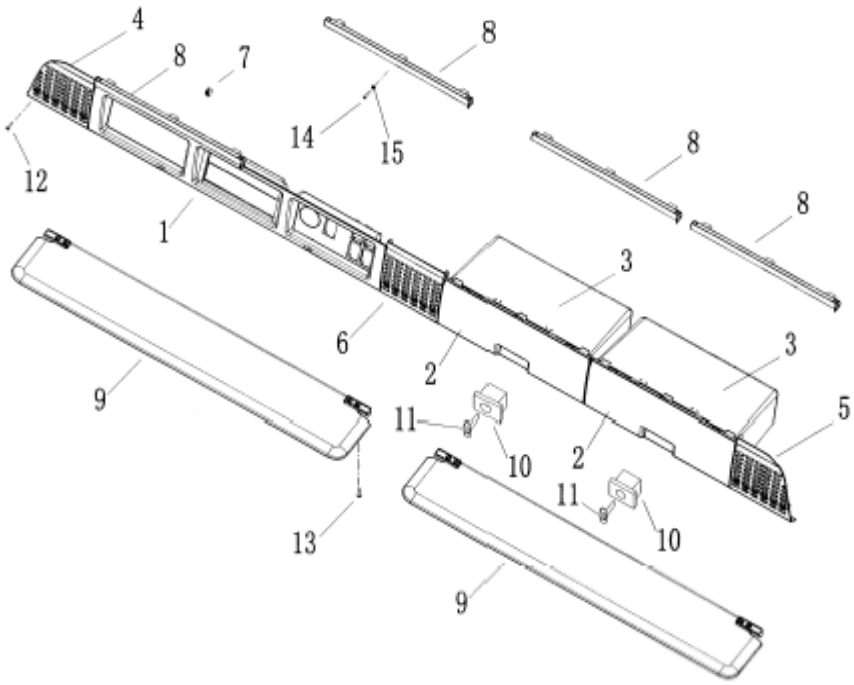

标准、加长驾驶室遮阳板，上杂品箱 HWJSS034

图片序号	产品编号	产品名称	图号	物料特性	物料易损度
1	WG1642770012	杂品箱上护面	HWJSS034	3零件	易损
2	WG1642770013	杂品箱盖	HWJSS034	3零件	易损
3	WG1642770014	杂品箱壳体总成	HWJSS034	1总成	非常规故障件
4	WG1642770015	喇叭罩（左）	HWJSS034	3零件	易损

5	WG1642770016	喇叭罩（右）	HWJSS034	3零件	易损
6	WG1642770017	喇叭罩（中）	HWJSS034	3零件	易损
7	AZ1642770017	支撑套（扩张筒式螺钉座）	HWJSS034	3零件	易损
8	WG1642770018	铰链	HWJSS034	3零件	易损
9	WG1642770010	遮阳板总成	HWJSS034	1总成	非常规故障件
10	115200160094	杂品箱锁	HWJSS034	3零件	非常规故障件
11	115200160098	钥匙	HWJSS034	3零件	非常规故障件
12	Q2713516	自攻螺钉	HWJSS034	4标准件	易损
13	Q2140520	十字槽盘头螺钉	HWJSS034	4标准件	易损
14	Q2714216	十字槽盘头自攻螺钉	HWJSS034	4标准件	易损
15	Q40004	小垫圈	HWJSS034	4标准件	非常规故障件
16	WG1644770146	高顶遮阳板总成	HWJSS034	1总成	非常规故障件

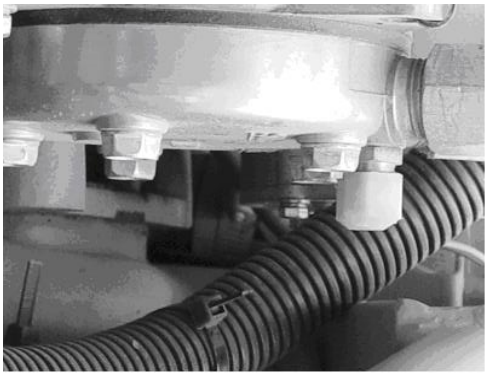

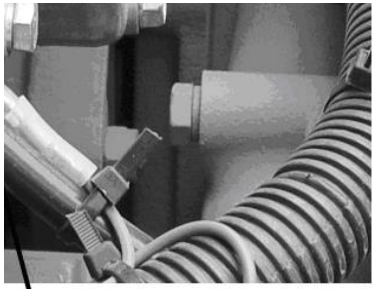

70